evolutionpowertools.com

Original Instructions
Originalbetriebsanleitung
Notice Originale

Instrucciones Originales
Oryginalna Instrukcja
Instruções Originais

Instrucțiuni Inițiale
Оригинальные Инструкции
Orijinal Talimatlar

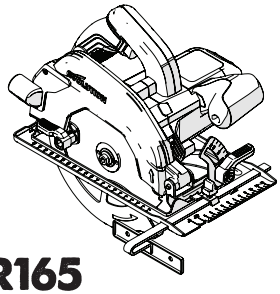

R165
CCSL

026-0001, 026-0002, 026-0003, 026-0004

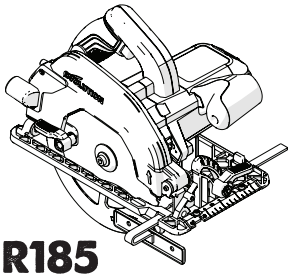

R185
CCS

027-0001C, 027-0002C, 027-0003C, 027-0006, 027-0010

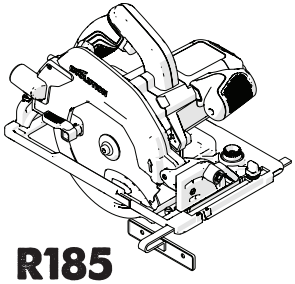

R185
CCSX

027-0001, 027-0002, 027-0003, 027-0004C,

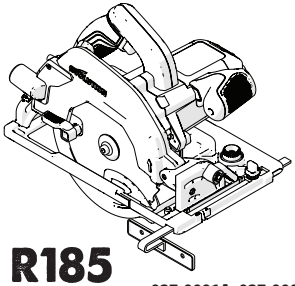

R185
CCSX +

027-0001A, 027-0002A, 027-0003A, 027-0004A, 027-0006A

GB2438285

Intertek

Originally written in UK English

Date Published: 01 / 11 / 2018

TABLE OF CONTENTS

INTRODUCTION	
Warranty	Page 3
Specifications	Page 4
Items Supplied	Page 4
Vibration	Page 6
Labels And Symbols	Page 6
Intended Use Of This Power Tool	Page 7
Prohibited Use Of This Power Tool	Page 7
SAFETY PRECAUTIONS	
Electrical Safety	Page 7
Outdoor Use	Page 7
General Power Tool Safety Instructions	Page 7
Health Advice	Page 9
Safety Instructions For All Saws	Page 9
Additional Safety Instructions For Circular Saws	Page 11
GETTING STARTED	
Unpacking	Page 11
Machine Overview	Page 12
Preparation	Page 23
Installing/Removing A Blade	Page 23
Parallel Edge Guide	Page 24
Cutting Depth Adjustment	Page 24
Cutting Angle Adjustment	Page 24
Operating Advice (Pre Operation Checks)	Page 24
PPE	Page 25
The On/Off Trigger Switch	Page 25
Cutting Tracks	Page 26
ADDITIONAL ADVICE	
Debris Collection Port	Page 28
Led Light	Page 29
Specialised Adjustments	Page 30
General Cutting Advice	Page 30
Cut Material Ejection Port	Page 30
MAINTENANCE & ADJUSTMENTS	Page 30
Checking & Replacing Carbon Brushes	Page 31
General Maintenance & Cleaning	Page 31
Environmental Protection	Page 31
DECLARATION OF CONFORMITY	**Page 32**

(1.2) INTRODUCTION

IMPORTANT

Please read these operating and safety instructions carefully and completely.

For your own safety, if you are uncertain about any aspect of using this equipment please access the relevant Technical Helpline, the number of which can be found on the Evolution Power Tools website. We operate several Helplines throughout our worldwide organization, but Technical help is also available from your supplier.

(1.3) CONTACT:

Web: www.evolutionpowertools.com
UK/EU/AUS: customer.services@evolutionpowertools.com
USA: evolutioninfo@evolutionpowertools.com

(1.4) WARRANTY

Congratulations on your purchase of an Evolution Power Tools Machine. Please complete your product registration 'online' as explained in the registration leaflet included with this machine. This will enable you to validate your machine's warranty period via Evolutions website by entering your details and thus ensure prompt service if ever needed.

We sincerely thank you for selecting a product from Evolution Power Tools.

SPECIFICATIONS

	USA			
MACHINE SPECIFICATIONS	**R165CCSL**	**R185CCS**	**R185CCSX**	**R185CCSX+**
Model No:	026-0004	027-0004	027-0004C	027-0004A
Motor EU (220-240V ~ 50 Hz)				
Motor UK (110V ~ 50 Hz)				
Motor USA (120V ~ 60 Hz)	10A	15A	15A	15A
No-Load Speed (220-240v)				
No-Load Speed (110v & 120v)	3900 min^{-1} / rpm	3700 min^{-1} / rpm	3700 min^{-1} / rpm	3700 min^{-1} / rpm
Weight	9.5 lb	10.8 lb	11.2 lb	11.2 lb
Max. Blade Bevel Angle (Degrees)	45°	60°	45°	45°
Power Cable Length	10 ft	13 ft	13 ft	13 ft
Circular Saw Base Type	Pressed Steel	Cast Aluminum	Cast Aluminum	Cast Aluminum
Cutting Track Compatible			✓	✓

CUTTING CAPACITIES	**R165CCSL**	**R185CCS**	**R185CCSX**	**R185CCSX+**
Mild Steel Plate (Max. Thickness)	1/8"	1/4"	1/4"	1/4"
Mild Steel Box Section (Max. Wall)	1/8"	1/4"	1/4"	1/4"
Max. Cutting Thickness (0°)	2-3/32"	2-1/2"	2-1/2" (2-5/16" w/Track)	2-1/2" (2-5/16" w/Track)
Max. Cutting Thickness (45°)	1-11/32"	1-9/16"	1-13/16" (1-5/8" w/Track)	1-13/16" (1-5/8" w/Track)
Max. Cutting Thickness (60°)		1"		

BLADE SPECIFICATIONS	**R165CCSL**	**R185CCS**	**R185CCSX**	**R185CCSX+**
Blade Diameter	Ø 6-1/2"	Ø 7-1/4"	Ø 7-1/4"	Ø 7-1/4"
Number of Teeth	14	20	16	20
Bore Diameter	25/32"	25/32"	25/32"	25/32"
Kerf	1.7mm	1.7mm	1.7mm	1.7mm

NOISE & VIBRATION DATA	**R165CCSL**	**R185CCS**	**R185CCSX**	**R185CCSX+**
Sound Pressure Level L_{pa}	92,4dB(A) K:3dB(A)	94,3dB(A) K=3 dB(A)	94,3dB(A) K=3 dB(A)	94,3dB(A) K=3 dB(A)
Sound Power Level L_{wa}	103,4dB(A) K:3dB(A)	105,3dB(A) K=3 dB(A)	105,3dB(A) K=3 dB(A)	105,3dB(A) K=3 dB(A)
Vibration - Main Handle (Sawing Wood)	$a_{h,w}$= 2,747m/s²	$A_{h,w}$= 3,347m/s²	$a_{h,w}$= 3,347m/s²	$a_{h,w}$= 3,347m/s²
Vibration - Auxiliary Handle (Sawing Wood)	$a_{h,w}$= 2,619m/s²	$A_{h,w}$= 3,119m/s²	$a_{h,w}$= 3,119m/s²	$a_{h,w}$= 3,119m/s²
Vibration - Main Handle (Sawing Metal)	$a_{h,M}$= 2,302m/s²	$a_{h,M}$= 3,572m/s²	$a_{h,M}$= 3,572m/s²	$a_{h,M}$= 3,572m/s²
Vibration - Auxiliary Handle (Sawing Metal)	$a_{h,M}$= 2,239m/s²	$a_{h,M}$= 3,241m/s²	$a_{h,M}$= 3,241m/s²	$a_{h,M}$= 3,241m/s²
Uncertainty K	1,5m/s²	1,5m/s²	1,5m/s²	1,5m/s²

ITEMS SUPPLIED	**R165CCSL**	**R185CCS**	**R185CCSX**	**R185CCSX+**
Multi-Material TCT Blade	✓	✓	✓	✓
Hex Key (Blade Change)	✓	✓	✓	✓
Parallel Edge Guide	✓	✓	✓	✓
Dust Port Adapter	✓	✓	✓	✓
Dust Hose Connector	✓	✓	✓	✓
Carry Case				✓
Cutting Track - 340mm (13-3/8") x3			✓	
Connector Bar & Screws (x4)			✓	
LED Light		✓		✓

UK / EU / AUS			
R165CCSL	**R185CCS**	**R185CCSX**	**R185CCSX+**
026-0001 / 026-0002 / 026-0003	027-0001C / 027-0002C / 027-0003C	027-0001 / 027-0002 / 027-0003	027-0001A / 027-0002A / 027-0003A
1200W	1600W	1600W	1600W
1200W	1600W	1600W	1600W
3700 min^{-1} / rpm	3900 min^{-1} / rpm	3900 min^{-1} / rpm	3900 min^{-1} / rpm
3700 min^{-1} / rpm	3700 min^{-1} / rpm	3700 min^{-1} / rpm	3700 min^{-1} / rpm
4.3 kg	4.9 kg	5.1 kg	5.1 kg
45°	60°	45°	45°
3m	3m	3m	4m
Pressed Steel	Cast Aluminium	Cast Aluminium	Cast Aluminium
		✓	✓

R165CCSL	R185CCS	R185CCSX	R185CCSX+
3mm	6mm	3mm	6mm
3mm	6mm	3mm	6mm
53mm	64mm	64mm (59mm w/Track)	64mm (59mm w/Track)
34mm	40mm	47mm (42mm w/Track)	47mm (42mm w/Track)
	24mm		

R165CCSL	R185CCS	R185CCSX	R185CCSX+
Ø 165mm	Ø 185mm	Ø 185mm	Ø 185mm
14	20	16	20
20mm	20mm	20mm	20mm
1.7mm	1.7mm	1.7mm	1.7mm

R165CCSL	R185CCS	R185CCSX	R185CCSX+
92,4dB(A) K:3dB(A)	94,3dB(A) K=3 dB(A)	94,3dB(A) K=3 dB(A)	94,3dB(A) K=3 dB(A)
103,4dB(A) K:3dB(A)	105,3dB(A) K=3 dB(A)	105,3dB(A) K=3 dB(A)	105,3dB(A) K=3 dB(A)
$a_{h,w}$= 2,747m/s^2	$a_{h,w}$= 3,347m/s^2	$a_{h,w}$= 3,347m/s^2	$a_{h,w}$= 3,347m/s^2
$a_{h,w}$= 2,619m/s^2	$a_{h,w}$= 3,119m/s^2	$a_{h,w}$= 3,119m/s^2	$a_{h,w}$= 3,119m/s^2
$a_{h,M}$= 2,302m/s^2	$a_{h,M}$= 3,572m/s^2	$a_{h,M}$= 3,572m/s^2	$a_{h,M}$= 3,572m/s^2
$a_{h,M}$= 2,239m/s^2	$a_{h,M}$= 3,241m/s^2	$a_{h,M}$= 3,241m/s^2	$a_{h,M}$= 3,241m/s^2
1,5m/s^2	1,5m/s^2	1,5m/s^2	1,5m/s^2

R165CCSL	R185CCS	R185CCSX	R185CCSX+
✓	✓	✓	✓
✓	✓	✓	✓
✓	✓	✓	✓
✓	✓	✓	✓
✓	✓	✓	✓
			✓
		✓	
		✓	
			✓

VIBRATION

(1.5) **Note:** The vibration measurement was made under standard conditions in accordance with: EN 62841-1: 2015, EN 62841-2-5: 2014

Warning: Wear hearing protection!
The declared vibration total value has been measured in accordance with a standard test method and may be used for comparing one tool with another.
The declared vibration total value may also be used in a preliminary assessment of exposure.

(1.6) **WARNING:** When using this machine the operator can be exposed to high levels of vibration transmitted to the hand and arm. It is possible that the operator could develop "Vibration white finger disease" (Raynaud syndrome). This condition can reduce the sensitivity of the hand to temperature as well as producing general numbness. Prolonged or regular users of this machine should monitor the condition of their hands and fingers closely. If any of the symptoms become evident, seek immediate medical advice.

- The measurement and assessment of human exposure to hand-transmitted vibration in the workplace is given in: EN 62841-1 and EN 62841-2-5
- Many factors can influence the actual vibration level during operation e.g. the work surfaces condition and orientation and the type and condition of the machine being used. Before each use, such factors should be assessed, and where possible appropriate working practices adopted. Managing these factors can help reduce the effects of vibration:

Handling
- Handle the machine with care, allowing the machine to do the work.
- Avoid using excessive physical effort on any of the machines controls.
- Consider your security and stability, and the orientation of the machine during use.

Work Surface
- Consider the work surface material; its condition, density, strength, rigidity and orientation.

WARNING: The vibration emission during actual use of the power tool can differ from the declared total value depending on the ways in which the tool is used.

The need to identify safety measures and to protect the operator are based on an estimation of exposure in the actual conditions of use (taking account of all parts of the operating cycle, such as the times the tool is switched off, when it is running idle, in addition to trigger time).

(1.7) LABELS & SYMBOLS

WARNING: Do not operate this machine if warning and/or instruction labels are missing or damaged. Contact Evolution Power Tools for replacement labels.

Note: All or some of the following symbols may appear in the manual or on the product.

(1.8)

Symbol	Description
V	Volts
A	Amperes
Hz	Hertz
Min^{-1} / RPM	Speed
~	Alternating Current
no	No Load Speed
	Wear Safety Goggles
	Wear Ear Protection
	Wear Dust Protection
	Read Instructions

	Double Insulated
	CE Certification
Intertek	ETL Certification
	Waste Electrical & Electronic Equipment
	Triman - Waste Collection & Recycling
	Warning
5490	(RCM) Regulatory Compliance Mark for electrical and electronic equipment. Australian/New Zealand Standard

(1.9) INTENDED USE OF THIS POWER TOOL

WARNING: This product is a Hand Operated Circular Saw and has been designed to be used with special Evolution blades. Only use accessories designed for use in this machine and/or those recommended specifically by Evolution Power Tools Ltd.

When fitted with an appropriate blade this machine can be used to cut:
Mild Steel, Aluminium, Wood

Note: Cutting galvanised steel may reduce blade life.

(1.10) PROHIBITED USE OF THIS POWER TOOL

WARNING: This product is a Hand Operated Circular Saw and must only be used as such. It must not be modified in any way, or used to power any other equipment or drive any other accessories other than those mentioned in this Instruction Manual.

(1.11) **WARNING**: This machine is not intended for use by persons (including children) with reduced physical, sensory or mental capabilities, or lack of experience and knowledge, unless they have been given supervision or instruction concerning the safe use of the machine by a person responsible for their safety and who is competent in its safe use.

Children should be supervised to ensure that they do not have access to, and are not allowed to play with, this machine.

(1.12) ELECTRICAL SAFETY

This machine is fitted with the correct moulded plug and mains lead for the designated market. If the supply cord is damaged, it must be replaced by a special cord or assembly available from the manufacturers or its service agent.

(1.13) OUTDOOR USE

WARNING: For your protection if this tool is to be used outdoors it should not be exposed to rain, or used in damp locations. Do not place the tool on damp surfaces. Use a clean, dry workbench if available. For added protection use a residual current device (R.C.D.) that will interrupt the supply if the leakage current to earth exceeds 30mA for 30ms. Always check the operation of the residual current device (R.C.D.) before using the machine.

If an extension cable is required it must be a suitable type for use outdoors and so labelled. The manufacturers instructions should be followed when using an extension cable.

(2.1) GENERAL SAFETY INSTRUCTIONS

(These General Power Tool Safety Instructions are as specified in EN 62841-1: 2015).

WARNING: Read all safety warnings and instructions. Failure to follow the warnings and instructions may result in electric shock, fire and/ or serious injury.
Save all warnings and instructions for future reference. The term “power tool” in the warnings refers to your mains-operated (corded) power tool or battery-operated (cordless) power tool.

(2.2) **1) General Power Tool Safety Warnings [Work area safety]**
a) Keep work area clean and well lit. Cluttered or dark areas invite accidents.
b) Do not operate power tools in explosive atmospheres, such as in the presence of flammable liquids, gasses or dust. Power tools create sparks which may ignite the dust or fumes.
c) Keep children and bystanders away while operating power tool. Distractions can cause you to lose control.

(2.3) **2) General Power Tool Safety Warnings [Electrical Safety]**
a) Power tool plugs must match the outlet. Never modify the plug in any way. Do not use any adapter plugs with earthed (grounded) power tools. Unmodified plugs and matching outlets will reduce risk of electric shock.
b) Avoid body contact with earthed or grounded surfaces, such as pipes, radiators, ranges and refrigerators. There is an increased risk of electric shock if your body is earthed or grounded.
c) Do not expose power tools to rain or wet conditions. Water entering a power tool will increase the risk of electric shock.
d) Do not abuse the cord. Never use the cord for carrying, pulling or unplugging the power tool. Keep cord away from heat, oil, sharp edges or moving parts. Damaged or entangled cords increase the risk of electric shock.
e) When operating a power tool outdoors, use an extension cord suitable for outdoor use. Use of a cord suitable for outdoor use reduces the risk of electric shock.
f) If operating a power tool in a damp location is unavoidable, use a residual current device (RCD) protected supply. Use of an RCD reduces the risk of electric shock.
Note: The product is intended for use only in premises having a service current capacity≥100A per phase, supplied from a distribution network having a nominal voltage of 230V. If required, contact the electricity company to ensure that the mains current carrying capacity at the connection point to the public power grid is adequate for connecting the product.

(2.4) **3) General Power Tool Safety Warnings [Personal Safety].**
a) Stay alert, watch what you are doing and use common sense when operating a power tool. Do not use a power tool while you are tired or under the influence of drugs, alcohol or medication. A moment of inattention while operating power tools may result in serious personal injury.
b) Use personal protective equipment. Always wear eye protection. Protective equipment such as dust masks, non-skid safety shoes, hard hat or hearing protection used for appropriate conditions will reduce personal injuries.
c) Prevent unintentional starting. Ensure the switch is in the off-position before connecting to power source and or battery pack, picking up or carrying the tool. Carrying power tools with your finger on the switch or energising the power tools that have the switch on invites accidents.
d) Remove any adjusting key or wrench from blade bolt before turning the power tool on. A wrench or key left attached to a rotating part of a power tool may result in personal injury.
e) Do not overreach. Keep proper footing and balance at all times. This enables better control of the power tool in unexpected situations.
f) Dress properly. Do not wear loose clothing or jewellery. Keep your hair, clothing and gloves away from moving parts. Loose clothes, jewellery or long hair can be caught in moving parts.
g) If devices are provided for the connection of dust extraction and collection facilities, ensure that these are connected and properly used. Use of dust collection can reduce dust-related hazards.
h) Do not let familiarity gained from frequent use of tools allow you to become complacent and ignore tool safety principles. A careless action can cause severe injury within a fraction of a second.

(2.5) **4) General Power Tool Safety Warnings [Power tool use and care].**
a) Do not force the power tool. Use the correct power tool for your application. The correct power tool will do the job better and safer at a rate for which it was designed.

b) Do not use the power tool if the switch does not turn it on or off. Any power tool that cannot be controlled with the switch is dangerous and must be repaired.
c) Disconnect the power tool from the power source from the power tool before making any adjustments, changing accessories, or storing power tools. Such preventative safety measures reduce the risk of starting the power tool accidentally.
d) Store idle power tools out of the reach of children and do not allow persons unfamiliar with the power tool or these instructions to operate the power tool. Power tools are dangerous in the hands of untrained users.
e) Maintain power tools. Check for misalignment or binding of moving parts, breakage of moving parts and any other condition that may affect the power tools operation. If damaged, have the power tool repaired before use. Many accidents are caused by poorly maintained power tools.
f) Keep cutting tools sharp and clean. Properly maintained cutting tools with sharp cutting edges are less likely to bind and are easier to control.
g) Use the power tool, accessories and tool bits etc. in accordance with these instructions, taking into account the working conditions and the work to be performed. Use of the power tool for operations different from those intended could result in a hazardous situation.
h) Keep handles and grasping surfaces dry, clean and free from oil and grease. Slippery handles and grasping surfaces do not allow for safe handling and control of the tool in unexpected situations.

(2.6) **5) General Power Tool Safety Warnings [Service]**
a) Have your power tool serviced by a qualified repair person using only identical replacement parts. This will ensure that the safety of the power tool is maintained.

(2.7) **HEALTH ADVICE**
WARNING: When using this machine, dust particles may be produced. In some instances, depending on the materials you are working with, this dust can be particularly harmful. If you suspect that paint on the surface of material you wish to cut contains lead, seek professional advice. Lead based paints should only be removed by a professional and you should not attempt to remove it yourself.
Once the dust has been deposited on surfaces, hand to mouth contact can result in the ingestion of lead. Exposure to even low levels of lead can cause irreversible brain and nervous system damage. The young and unborn children are particularly vulnerable. You are advised to consider the risks associated with the materials you are working with and to reduce the risk of exposure.

As some materials can produce dust that may be hazardous to your health, we recommend the use of an approved face mask with replaceable filters when using this machine.
You should always:
- Work in a well-ventilated area.
- Work with approved safety equipment, such as dust masks that are specially designed to filter microscopic particles.

(2.8) **WARNING:** the operation of any power tool can result in foreign objects being thrown towards your eyes, which could result in severe eye damage. Before beginning power tool operation, always wear safety goggles or safety glasses with side shield or a full face shield where necessary.

SAFETY INSTRUCTIONS FOR ALL SAWS [Cutting procedures]
a) DANGER: Keep hands away from cutting area and the blade. Keep your second hand on auxiliary handle, or motor housing. If both hands are holding the saw, they cannot be cut by the blade.
b) Do not reach underneath the workpiece. The guard cannot protect you from the blade below the workpiece.
c) Adjust the cutting depth to the thickness of

the workpiece. Less than a full tooth of the blade teeth should be visible below the workpiece.
d) Never hold the workpiece in your hands or across your leg while cutting. Secure the workpiece to a stable platform. It is important to support the work properly to minimise body exposure, blade binding, or loss of control.
e) Hold the power tool by insulated gripping surfaces, when performing an operation where the cutting tool may contact hidden wiring or its own cord. Contact with a "live" wire will also make exposed metal parts of the power tool 'live' and could give the operator an electric shock.
f) When ripping, always use a rip fence or straight edge guide. This improves the accuracy of cut and reduces the chance of blade binding.
g) Always use blades with correct size and shape (diamond versus round) of arbour holes. Blades that do not match the mounting hardware of the saw will run off-centre, causing loss of control.
h) Never use damaged or incorrect blade washers or bolt. The blade washers and bolt were specially designed for your saw, for optimum performance and safety of operation.

(3.2) **[Kickback causes and related warnings]**
Kickback is a sudden reaction to a pinched, jammed or misaligned saw blade, causing an uncontrolled saw to lift up and out of the workpiece toward the operator;

When the blade is pinched or jammed tightly by the kerf closing down, the blade stalls and the motor reaction drives the unit rapidly back toward the operator;

If the blade becomes twisted or misaligned in the cut, the teeth at the back edge of the blade can dig into the top surface of the wood causing the blade to climb out of the kerf and jump back toward the operator.

(3.3) Kickback is the result of saw misuse and/or incorrect operating procedures or conditions and can be avoided by taking proper precautions as given below.

a) Maintain a firm grip with both hands on the saw and position your arms to resist kickback forces. Position your body to either side of the blade, but not in line with the blade. Kickback could cause the saw to jump backwards, but kickback forces can be controlled by the operator, if proper precautions are taken.
b) When blade is binding, or when interrupting a cut for any reason, release the trigger and hold the saw motionless in the material until the blade comes to a complete stop. Never attempt to remove the saw from the work or pull the saw backward while the blade is in motion or kickback may occur. Investigate and take corrective actions to eliminate the cause of blade binding.
c) When restarting a saw in the workpiece, centre the saw blade in the kerf so that the saw teeth are not engaged into the material. If a saw blade binds, it may walk up or kickback from the workpiece as the saw is restarted.
d) Do not use dull or damaged blades. Unsharpened or improperly set blades produce narrow kerf causing excessive friction, blade binding and kickback.
e) Blade depth and bevel adjusting locking levers must be tight and secure before making a cut. If the blade adjustment shifts while cutting it may cause binding and kickback.
f) Blade depth and bevel adjusting locking levers must be tight and secure before making the cut. If blade adjustment shifts while cutting, it may cause binding and kickback.
g) Use extra caution when sawing into existing walls or other blind areas. The protruding blade may cut objects that can cause kickback.

LOWER GUARD FUNCTION

a) Check the lower guard for proper closing before each use. Do not operate the saw if the lower guard does not move freely and close instantly. Never clamp or tie the lower guard into the open position. If the saw is accidentally dropped, the lower guard may be bent. Raise the lower guard with the retracting handle and make sure it moves freely and does not touch the blade or any other part, in all

angles and depths of cut.
b) Check the operation of the lower guard spring. If the guard and the spring are not operating properly, they must be serviced before use. Lower guard may operate sluggishly due to damaged parts, gummy deposits, or a build-up of debris.
c) The lower guard may be retracted manually only for special cuts such as "plunge cuts" and "compound cuts". Raise the lower guard by the retracting handle and as soon as the blade enters the material, the lower guard must be released. For all other sawing, the lower guard should operate automatically.
d) Always observe that the lower guard is covering the blade before placing the saw down on bench or floor. An unprotected, coasting blade will cause the saw to walk backwards, cutting whatever is in its path. Be aware of the time it takes for the blade to stop after switch is released.

ADDITIONAL SAFETY INSTRUCTIONS FOR CIRCULAR SAWS

a) Do not use High Speed Steel (HSS) saw blades.
b) Inspect the machine and the blade before each use. Do not use deformed, cracked, worn or otherwise damaged blades.
c) Never use the saw without the original guard protection system. Do not lock the moving guard in the open position. Ensure that the guard operates freely without jamming.
d) Only use blades that comply with the characteristics specified in this manual. Before using accessories, always compare the maximum allowed RPM of the accessory with the RPM of the machine.
e) Do not use any abrasive wheels.
f) Use only blade diameter(s) in accordance with the markings.

(3.4) **WARNING:** If any parts are missing, do not operate your machine until the missing parts are replaced. Failure to follow this rule could result in serious personal injury.

(4.1) GETTING STARTED - UNPACKING

Caution: This packaging contains sharp objects. Take care when unpacking. Remove the machine, together with the accessories supplied from the packaging. Check carefully to ensure that the machine is in good condition and account for all the accessories listed in this manual. Also make sure that all the accessories are complete.
If any parts are found to be missing, the machine and its accessories should be returned together in their original packaging to the retailer.

Do not throw the packaging away; keep it safe throughout the warranty period. Dispose of the packaging in an environmentally responsible manner. Recycle if possible.
Do not let children play with empty plastic bags due to the risk of suffocation.

(4.3) Evolution Instruction Manuals

Evolution Power Tools provides each product with an Instruction Manual.
Each dedicated manual is carefully constructed and designed to provide easily accessible and useful information regarding the safe use, care and maintenance of the product. Referencing the information contained within the manual will allow the operator to fully and safely exploit the potential of the machine.
Evolutions policy of continual product development may mean that, very occasionally, the contents of a manual may not completely reflect the latest improvements or upgrades that have been incorporated into a particular product. Upgrades/improvements to the specification of a product could come about as a consequence of technological advances or changes to the legislative framework of the receiving country, etc.
If you are at all unsure about any aspect of the use, care or maintenance of an Evolution product, contact the relevant Evolution helpline where up to date information and extra advice will be available.

USA

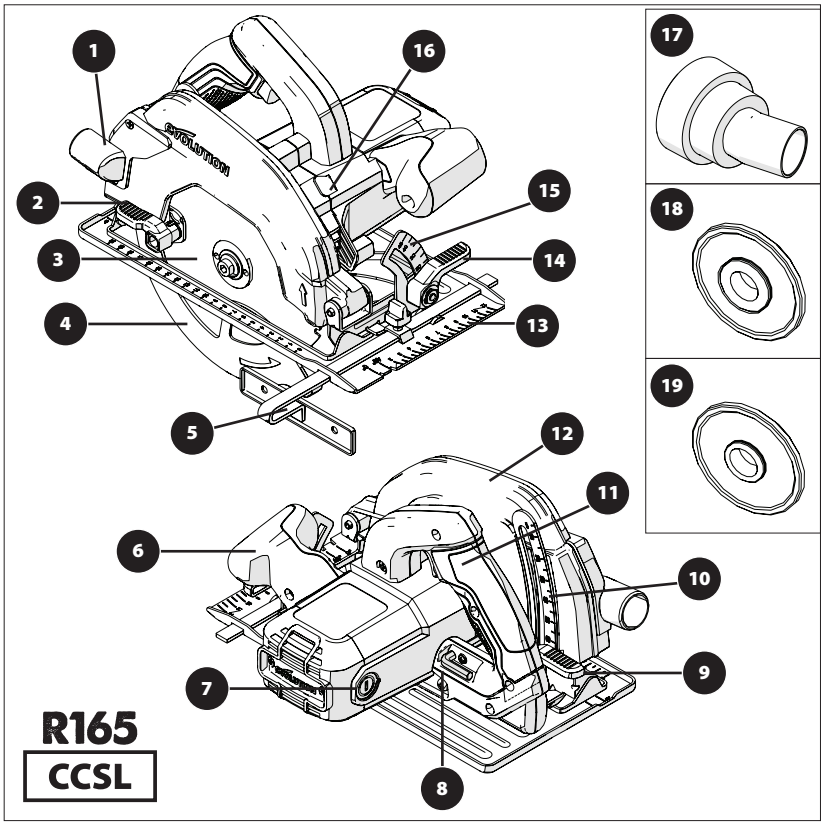

1. CUT MATERIAL EJECTION PORT
2. THUMB LEVER
3. MULTI-MATERIAL TCT BLADE
4. LOWER BLADE GUARD
5. PARALLEL EDGE GUIDE
6. ERGONOMIC FRONT HANDLE
7. CARBON BRUSHES
8. 8MM HEX KEY (BLADE CHANGE)
9. DEPTH ADJUSTMENT LOCKING LEVER
10. DEPTH SCALE
11. REAR HANDLE
12. UPPER BLADE GUARD
13. PRECISION ENGINEERED SOLE PLATE
14. THUMB LEVER
15. PROTRACTOR SCALE
16. ARBOR LOCK BUTTON
17. DUST PORT CONNECTOR
18. 25/32″ INNER BLADE FLANGE
19. 5/8″ INNER BLADE FLANGE

USA

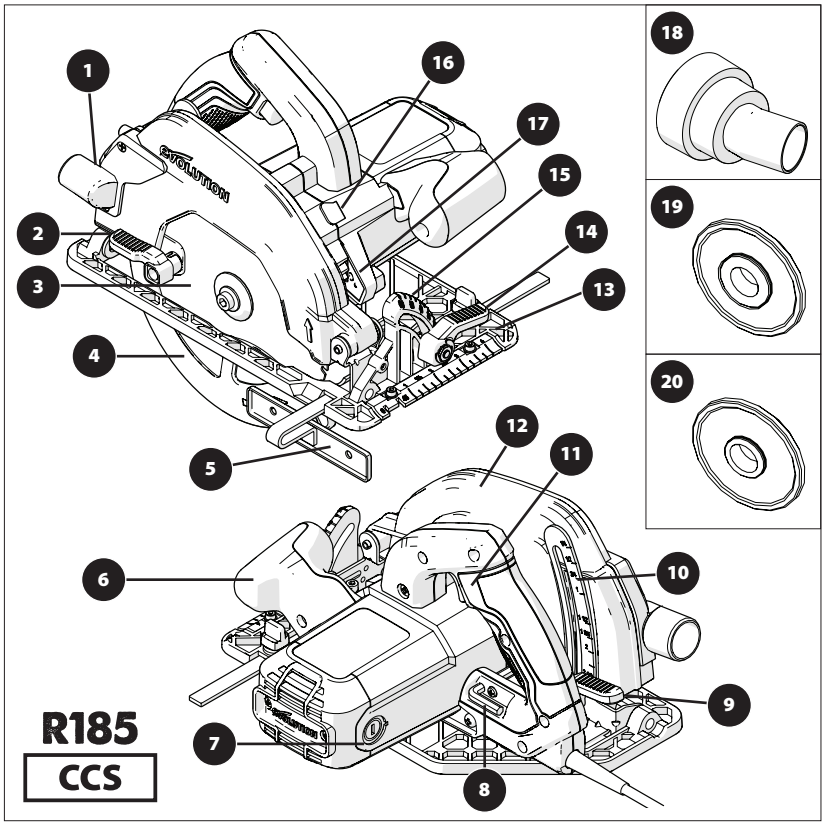

1. CUT MATERIAL EJECTION PORT
2. THUMB LEVER
3. MULTI-MATERIAL TCT BLADE
4. LOWER BLADE GUARD
5. PARALLEL EDGE GUIDE
6. ERGONOMIC FRONT HANDLE
7. CARBON BRUSHES
8. 5/16" HEX KEY (BLADE CHANGE)
9. DEPTH ADJUSTMENT LOCKING LEVER
10. DEPTH SCALE
11. REAR HANDLE ON/OFF SWITCH
12. UPPER BLADE GUARD
13. PRECISION ENGINEERED SOLE PLATE
14. BEVEL ADJUSTMENT THUMB LEVER
15. PROTRACTOR SCALE
16. ARBOR LOCK BUTTON
17. LED LIGHT
18. DUST PORT CONNECTOR
19. 25/32" INNER BLADE FLANGE
20. 5/8" INNER BLADE FLANGE

USA

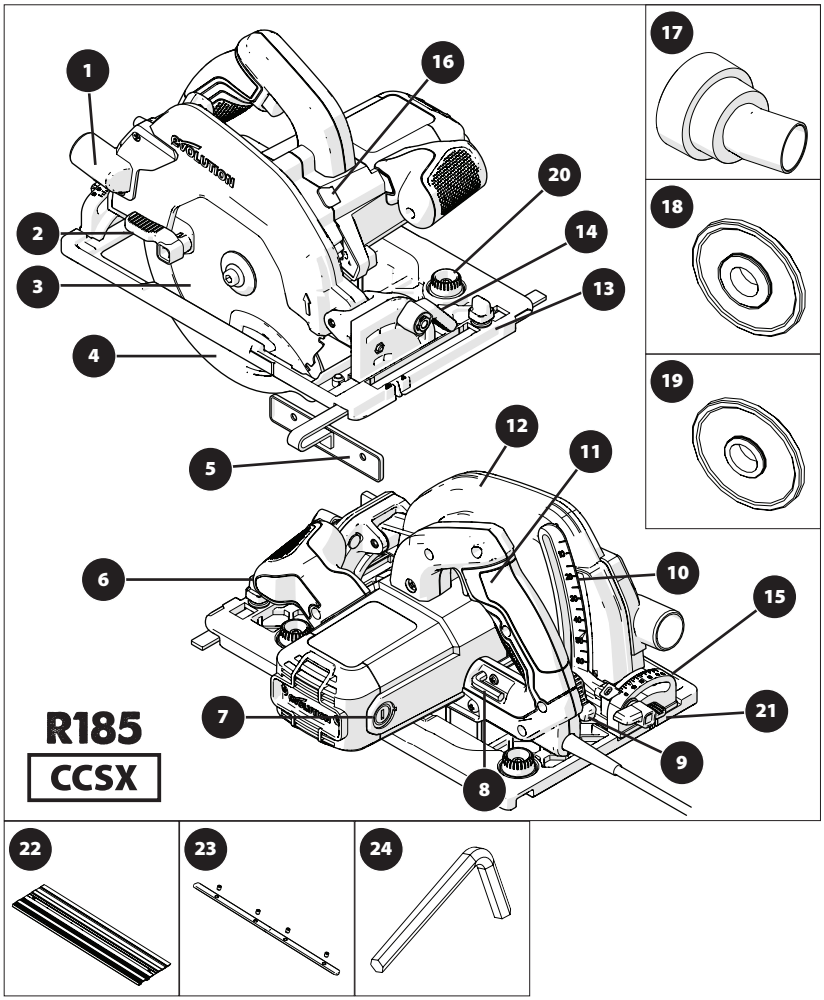

1. CUT MATERIAL EJECTION PORT
2. THUMB LEVER
3. MULTI-MATERIAL TCT BLADE
4. LOWER BLADE GUARD
5. PARALLEL EDGE GUIDE
6. ERGONOMIC FRONT HANDLE
7. CARBON BRUSHES
8. 5/16″ HEX KEY (BLADE CHANGE)
9. DEPTH ADJUSTMENT LEVER
10. DEPTH SCALE
11. REAR HANDLE ON/OFF SWITCH
12. UPPER BLADE GUARD
13. PRECISION ENGINEERED TRACK COMPATIBLE SOLE PLATE
14. THUMB LEVER
15. REAR PROTRACTOR SCALE
16. ARBOR LOCK BUTTON
17. DUST PORT CONNECTOR
18. 25/32″ INNER BLADE FLANGE
19. 5/8″ INNER BLADE FLANGE
20. TRACK ADJUST TURN BUTTONS
21. REAR BEVEL THUMB SCREW
22. 3x 13-3/8″ TRACK
23. 4x TRACK CONNECTOR BARS
24. 1/8″ HEX KEY (TRACK)

USA

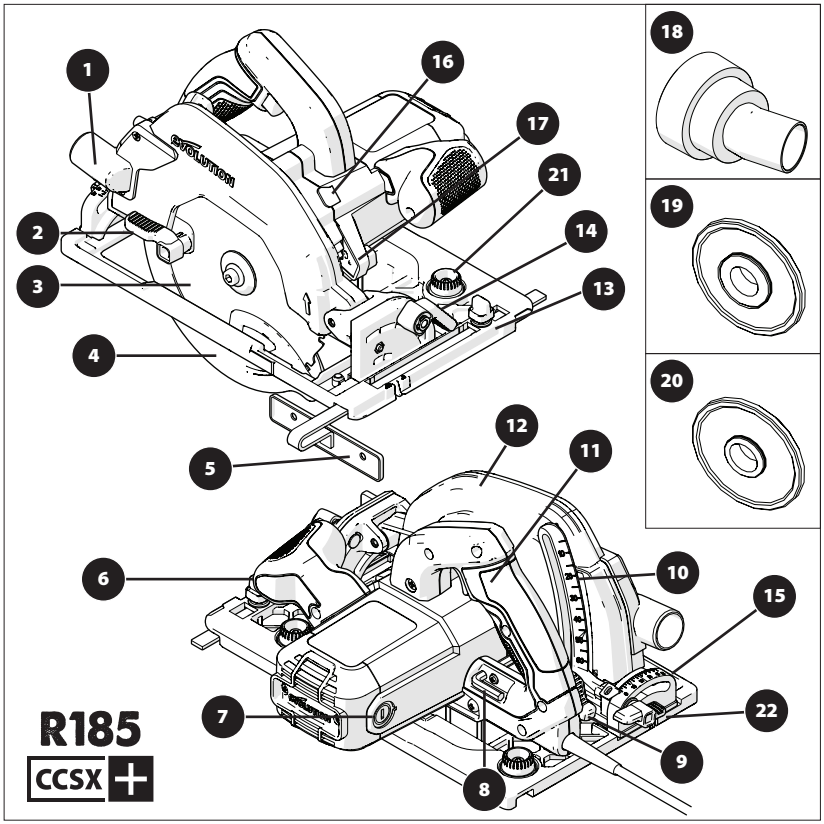

1. CUT MATERIAL EJECTION PORT
2. THUMB LEVER
3. MULTI-MATERIAL TCT BLADE
4. LOWER BLADE GUARD
5. PARALLEL EDGE GUIDE
6. ERGONOMIC FRONT HANDLE
7. CARBON BRUSHES
8. 8MM HEX KEY (BLADE CHANGE)
9. DEPTH ADJUSTMENT LOCKING LEVER
10. DEPTH SCALE
11. REAR HANDLE ON/OFF SWITCH
12. UPPER BLADE GUARD
13. PRECISION ENGINEERED TRACK COMPATIBLE SOLE PLATE
14. THUMB LEVER
15. REAR PROTRACTOR SCALE
16. ARBOR LOCK BUTTON
17. LED LIGHT
18. DUST PORT CONNECTOR
19. 25/32″ INNER BLADE FLANGE
20. 5/8″ INNER BLADE FLANGE
21. TRACK ADJUST TURN BUTTONS
22. REAR BEVEL THUMB SCREW

UK / EU / AUS

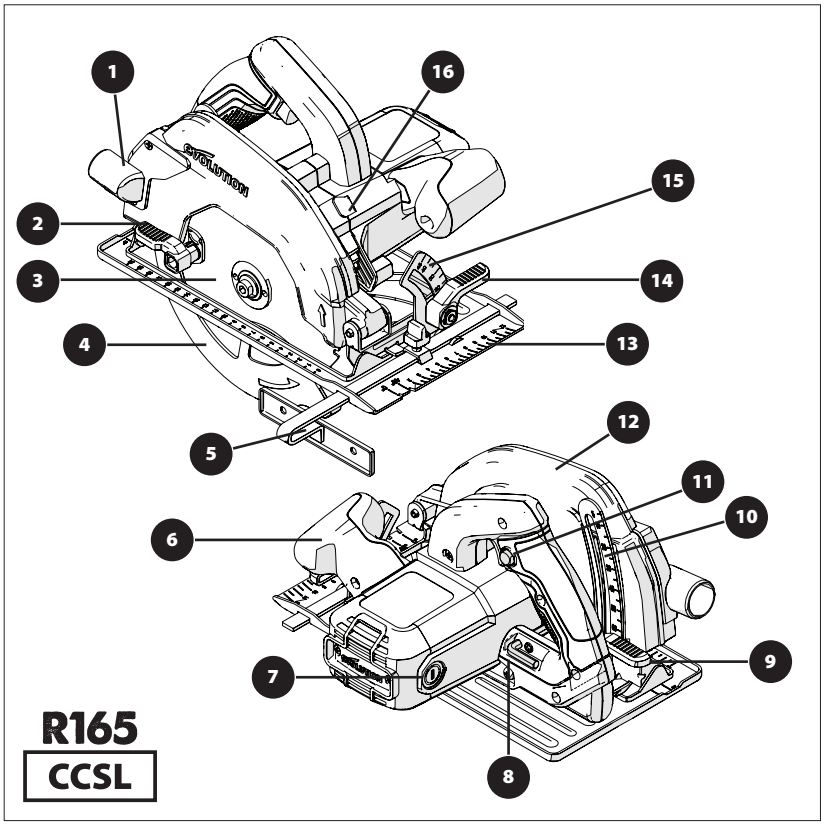

1. CUT MATERIAL EJECTION PORT
2. THUMB LEVER
3. MULTI-MATERIAL TCT BLADE
4. LOWER BLADE GUARD
5. PARALLEL EDGE GUIDE
6. ERGONOMIC FRONT HANDLE
7. CARBON BRUSHES
8. 8MM HEX KEY (BLADE CHANGE)
9. DEPTH ADJUSTMENT LOCKING LEVER
10. DEPTH SCALE
11. REAR HANDLE INCORPORATING SAFETY START ON/OFF SWITCH
12. UPPER BLADE GUARD
13. PRECISION ENGINEERED SOLE PLATE
14. THUMB LEVER
15. PROTRACTOR SCALE
16. ARBOR LOCK BUTTON

UK / EU

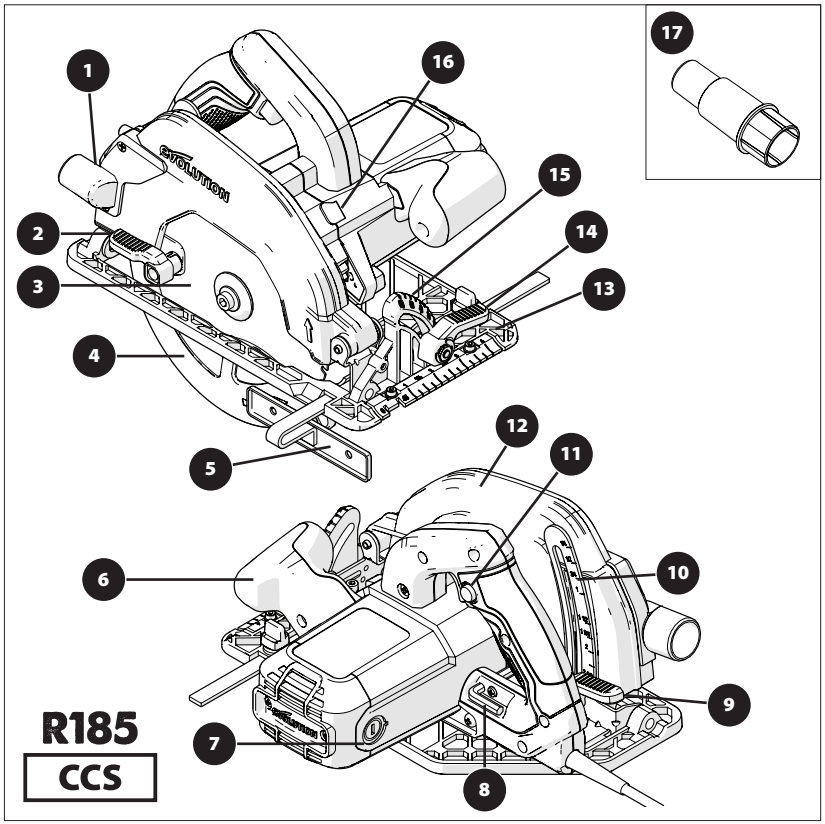

1. CUT MATERIAL EJECTION PORT
2. THUMB LEVER
3. MULTI-MATERIAL TCT BLADE
4. LOWER BLADE GUARD
5. PARALLEL EDGE GUIDE
6. ERGONOMIC FRONT HANDLE
7. CARBON BRUSHES
8. 8MM HEX KEY (BLADE CHANGE)
9. DEPTH ADJUSTMENT LOCKING LEVER
10. DEPTH SCALE
11. REAR HANDLE INCORPORATING SAFETY START ON/OFF SWITCH
12. UPPER BLADE GUARD
13. PRECISION ENGINEERED SOLE PLATE
14. THUMB LEVER
15. PROTRACTOR SCALE
16. ARBOR LOCK BUTTON
17. DUST PORT CONNECTOR

UK / EU

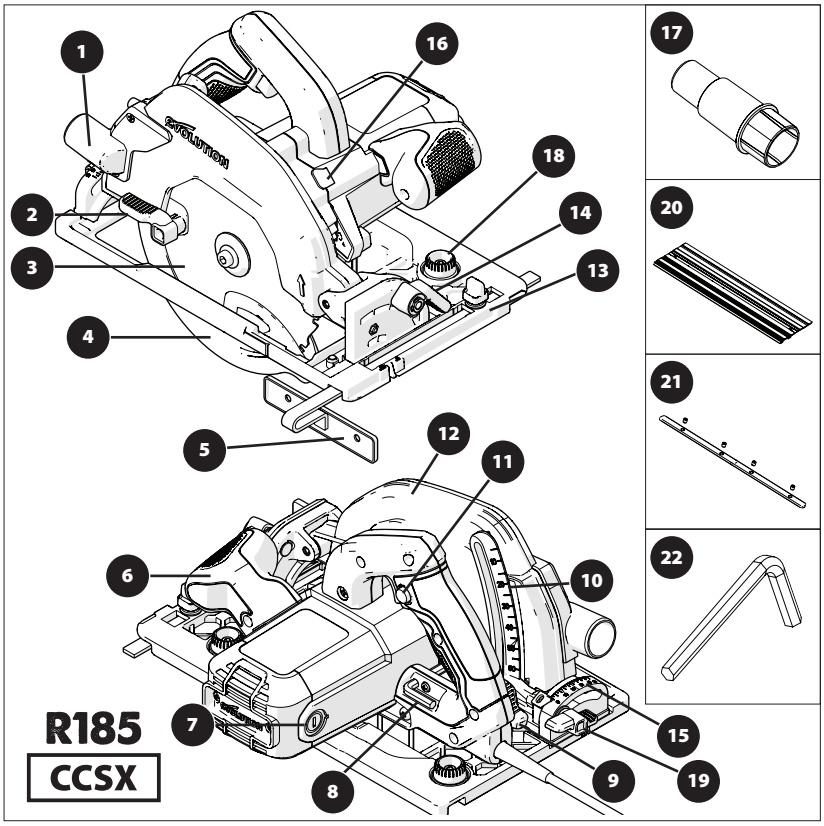

1. CUT MATERIAL EJECTION PORT
2. THUMB LEVER
3. MULTI-MATERIAL TCT BLADE
4. LOWER BLADE GUARD
5. PARALLEL EDGE GUIDE
6. ERGONOMIC FRONT HANDLE
7. CARBON BRUSHES
8. 8MM HEX KEY (BLADE CHANGE)
9. DEPTH ADJUSTMENT LOCKING LEVER
10. DEPTH SCALE
11. REAR HANDLE INCORPORATING SAFETY START ON/OFF SWITCH
12. UPPER BLADE GUARD
13. PRECISION ENGINEERED TRACK COMPATIBLE SOLE PLATE
14. THUMB LEVER
15. REAR PROTRACTOR SCALE
16. ARBOR LOCK BUTTON
17. DUST PORT CONNECTOR
18. TRACK ADJUST TURN BUTTONS
19. REAR BEVEL THUMB SCREW
20. 3x 340mm TRACK
21. 4x TRACK CONNECTOR BARS
22. 3mm HEX KEY

UK / EU

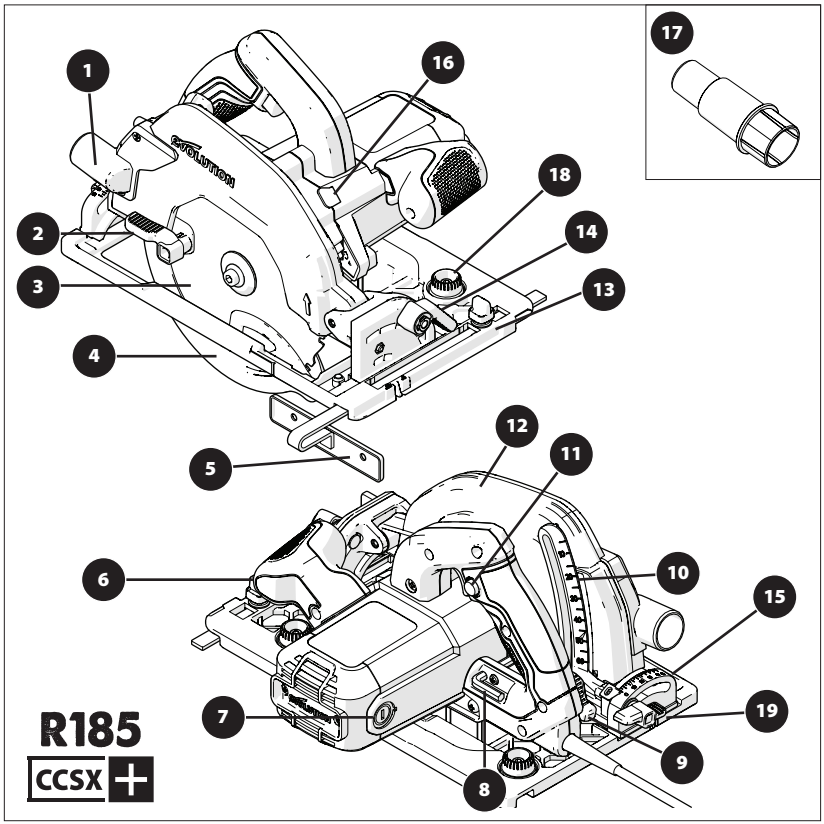

1. CUT MATERIAL EJECTION PORT
2. THUMB LEVER
3. MULTI-MATERIAL TCT BLADE
4. LOWER BLADE GUARD
5. PARALLEL EDGE GUIDE
6. ERGONOMIC FRONT HANDLE
7. CARBON BRUSHES
8. 8MM HEX KEY (BLADE CHANGE)
9. DEPTH ADJUSTMENT LOCKING LEVER
10. DEPTH SCALE
11. REAR HANDLE INCORPORATING SAFETY START ON/OFF SWITCH
12. UPPER BLADE GUARD
13. PRECISION ENGINEERED TRACK COMPATIBLE SOLE PLATE
14. THUMB LEVER
15. REAR PROTRACTOR SCALE
16. ARBOR LOCK BUTTON
17. DUST PORT CONNECTOR
18. TRACK ADJUST TURN BUTTONS
19. REAR BEVEL THUMB SCREW

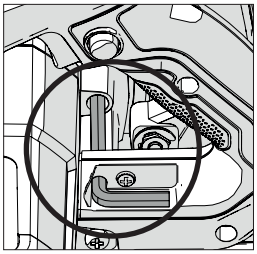

Fig. 1

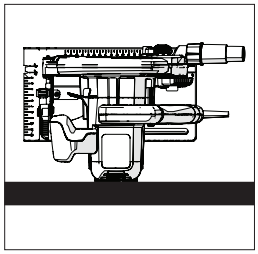

Fig. 2

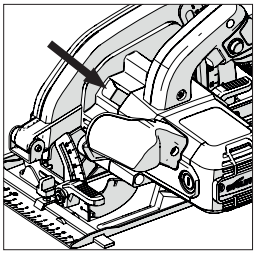

Fig. 3

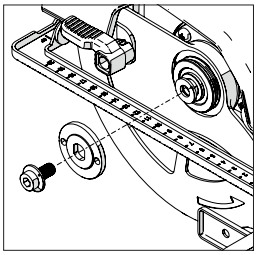

Fig. 4

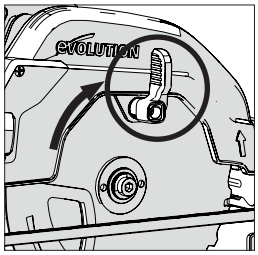

Fig. 5

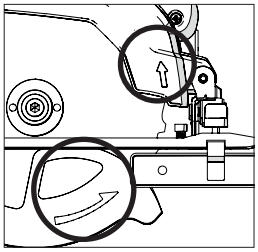

Fig. 6

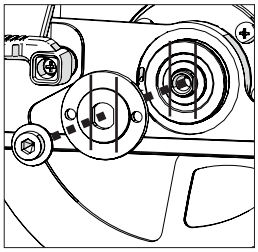

Fig. 7a

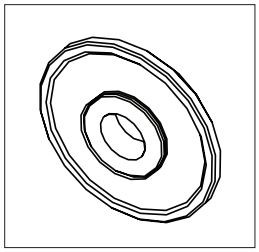

Fig. 7b

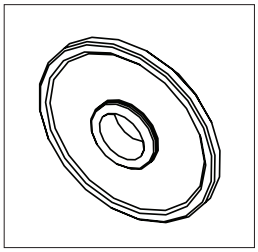

Fig. 7c

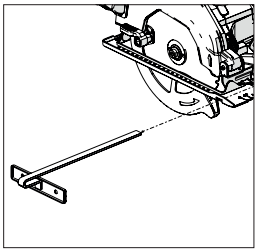

Fig. 8

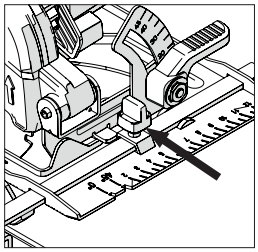

Fig. 9

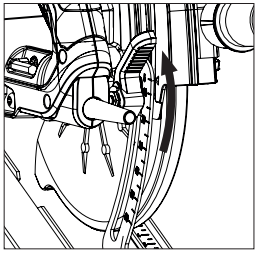

Fig. 10

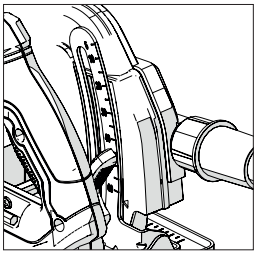

Fig. 11

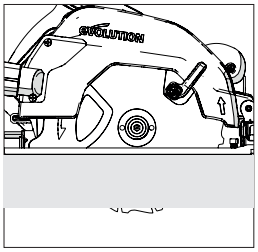

Fig. 12

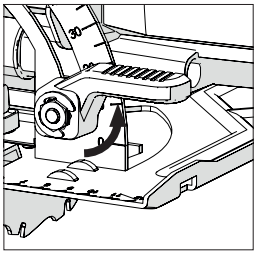

Fig. 13

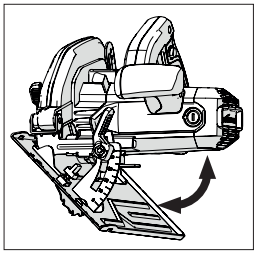

Fig. 14

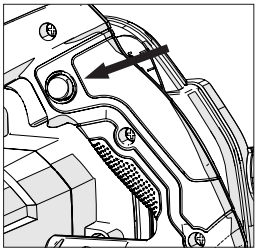

Fig. 15

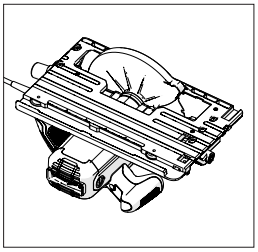

Fig. 16

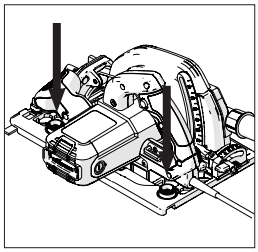

Fig. 17

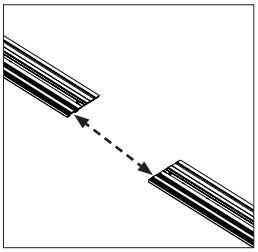

Fig. 18

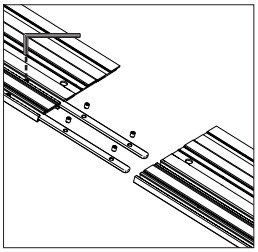

Fig. 19

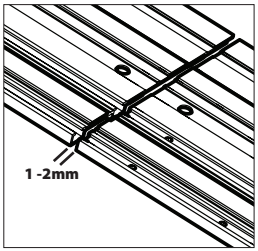

Fig. 20

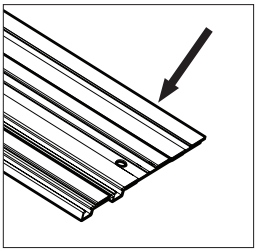

Fig. 21

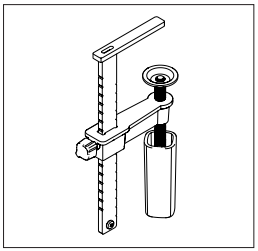

Fig. 22

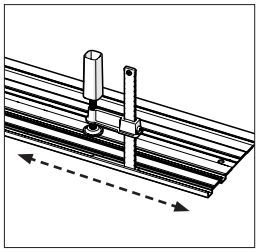

Fig. 23

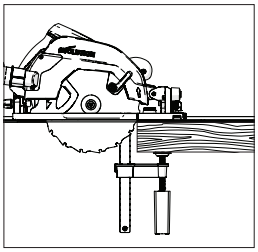

Fig. 24

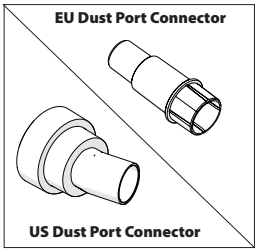

Fig. 25

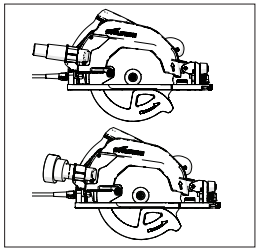

Fig. 26

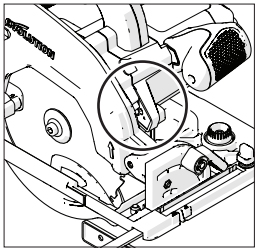

Fig. 27

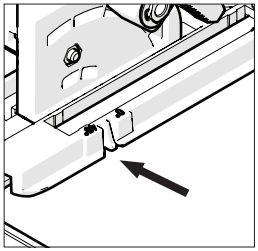

Fig. 28

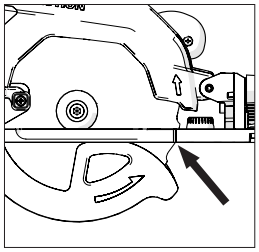

Fig. 29

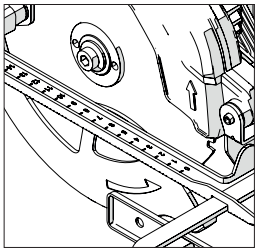

Fig. 30

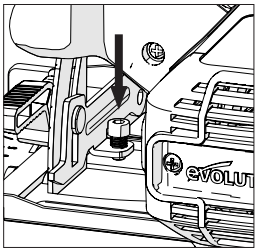

Fig. 31

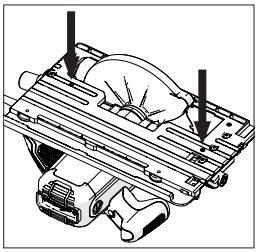

Fig. 32

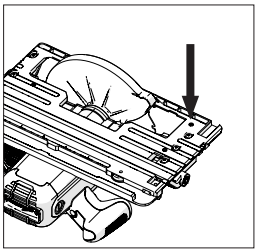

Fig. 33

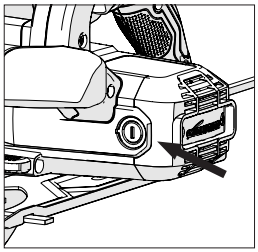

Fig. 34

(10) PREPARATION

WARNING: Always disconnect the machine from the power source before making any adjustments.

Note: These machines are equipped with an approved power cord and plug for the intended country of use. Do not alter or modify the power cord.

(10.1) INSTALLING / REMOVING A BLADE

WARNING: Use only genuine Evolution blades (or those approved by Evolution Power Tools), which are designed for use in these machines. Ensure that the maximum speed of the blade is compatible with the machine. Only perform this operation with the machine disconnected from the power supply.

Note: It is recommended that the operator considers wearing protective gloves when handling the blade during installation or when changing the machines blade.

- Locate the supplied Blade Change Hex Key which is housed in the onboard storage facility (similarly position on all machines). **(Fig. 1)**
- Place saw on a level, secure surface.

Note: All machines can, with care, be balanced on the flat end of the motor housing casing, **(Fig. 2)** making access to the blade and blade fixings very convenient.

- Locate the machines arbor lock button (which is similarly positioned on all machines). Lock the machines arbor by operating the arbor lock button. **(Fig. 3)**.

Note: Slowly rotating the blade by hand, whilst gently pressing the arbor lock button will aid arbor lock engagement.

- Using the Hex Key, loosen and remove the arbor socket headed screw, associated fixings, and outer blade drive flange. **(Fig. 4)**

Note: The socket headed arbor screw is equipped with a standard screw thread.
Turn the screw clockwise to tighten. Turn the screw counter clockwise to loosen.

- Safely store the outer blade flange and associated fixings.
- Rotate the lower blade guard up into the upper blade guard using the manual thumb lever. **(Fig. 5)**
- Carefully remove the blade (if fitted) from the machine.
- Thoroughly clean inner and outer blade drive flanges.

Note: The inner blade flange can be left in place if desired, but it should be checked and thoroughly cleaned. If it is removed from the machine it must be replaced back in the same orientation as it was before removal.

- Thoroughly clean the blade around the bore area (both surfaces) where the blade flanges will touch and clamp the blade.
- Install the (new) blade.
- Ensure that the direction of rotation arrows printed on the blade, match the direction of rotation arrows found on the machines upper and lower blade guards. **(Fig. 6)**
- Reinstall the outer drive flange, the socket headed arbor screw, and its associated fixings.

Note: The outer drive flange has a specially machined bore which incorporates two opposed 'flats.' **(Fig. 7a)** These 'flats' engage with two complimentary 'flats' machined into the machines arbor shaft.

- Re-engage the arbor lock and tighten the arbor socket headed screw securely using the Hex Key.
- Release the arbor lock button
- Return the Hex Key to its dedicated storage position.
- Check that the arbor lock has fully released by manually rotating the blade.
- Check the operation of the lower blade guard.

Note: For North American market only, a dual side arbor flange is included, to allow 1" bore blades **(Fig. 7b)** and 5/8" bore blades **(Fig. 7c)**.

(11) PARALLEL EDGE GUIDE

A Parallel Edge Guide **(Fig. 8)** which can be particularly helpful when rip cutting, is supplied with all CCS machines. The guide can be fitted to the front of the sole plate.
The guides arm should be inserted through the rectangular slots positioned at either side (front) of the pressed steel sole plate, and slid under the centrally located adjustment locking screw. **(Fig. 9)**

Note: The Parallel Edge Guide can be fitted on either side of the sole plate.

WARNING: Only fit and adjust the Guide with the machine disconnected from the power supply.

Note: The arm of the Parallel Edge Guide must pass through all of the rectangular slots provided in the sole plate.

WARNING: It is potentially dangerous to install, and try to use the Edge Guide with the arm passing through only one (1) of the machined rectangular sole plate slots.
Adjust the edge guide so that it is at the required distance from the blade and tighten the adjusting screw. Check that the edge guide is parallel to the saw blade.

(12) CUTTING DEPTH ADJUSTMENT

Note: All CCS machines share the same general depth adjustment fixtures/fittings and employ the same basic technique for setting the blade depth.

- Loosen the Depth Adjustment Locking Mechanism by pulling the operating lever upwards. **(Fig. 10)**
- Adjust/re-position the sole plate to give the required cutting depth (the amount by which the blade protrudes through the sole plate).

Note: A depth scale can be found on the depth adjustment quadrant, with a corresponding index mark incorporated into the adjacent area of the machines upper blade guard. **(Fig. 11)** Using these features can aid rapid setting.

Note: Although the depth scale and index mark are very useful, enabling rapid depth setting, using them should always be regarded as a guide to the setting achieved.
If a very precise depth of cut is required, then the blade setting should be checked with an engineers precision ruler (not supplied) or similar and adjusted accordingly.

- In most cases the cutting depth should be set at the thickness of the material to be cut plus the depth of half of a saw tooth (tip of the tooth to the tooth root). **(Fig.12)**
- Tighten the Depth Adjustment Locking Mechanism by pushing the operating lever downwards to securely to lock in the machine in the required position.

(13) CUTTING ANGLE (BEVEL) ADJUSTMENT

All CCSL & CCSX machines have the facility to tilt the blade through (up to) 45˚ and all CCS machines have the facility to tilt the blade through (up to) 60˚ to the left hand side.
Bevel cuts are therefore possible.

Note: The blade is at the vertical position when the protractor scale reads 0˚.

Note: A protractor scale (0˚- 45˚ or 0˚- 60˚) is incorporated on the Bevel Locking quadrant found at the front of the soleplate. Using this will aid rapid bevel angle setting but should be regarded as a guide only.
If a very precise bevel angle is required, then the blade setting should be checked using a vernier angle gauge (not supplied) and adjusted accordingly.

- Loosen the Bevel Locking Mechanism found at the front of the machine, by pulling the lever upwards. **(Fig. 13)**
- Tilt the blade to the required angle as indicated on the quadrant protractor scale. **(Fig. 14)**
- Tighten the Bevel Locking Mechanism securely when the desired bevel angle has been achieved by pushing the lever downwards.

(14) OPERATING ADVICE (PRE OPERATION CHECKS)

Note: As all operating environments will be unique and diverse, Evolution Power Tools offers the following general advice on safe operational procedures and practices for the consideration of the operator.

This advice cannot be exhaustive as Evolution has no influence on the type of workshops or working environments in which these machines may be used.

We recommend that the operator seeks advice from a competent authority or the workshop supervisor if they are at unsure of any aspect of using these machines.

It is important that routine safety checks are carried out (at each time of usage) before the operator uses the machine.

WARNING: These pre-use safety checks should be carried out with the machine disconnected from the mains power supply.

- Check that all safety guards are operating correctly, and that all adjustment handles/ screws are securely tightened.
- Check that the blade is secure and installed correctly. Also check that it is the correct blade for the material being cut.
- Check the integrity of the power cord.
- Whenever possible clamp the workpiece to a rigid support structure such as a workbench, saw horse or similar.
- The operator should always be aware of the position and routing of the power cable.

(15) PPE

- The operator should wear all relevant PPE (Personal Protection Equipment) necessary for the task ahead.
  This could include safety glasses,,full face mask, dust masks, safety shoes etc.

Note: All CCS series machines are equipped with a cutting line debris blower. This directs air from a motor driven fan towards the area to the front of the blade, thus keeping the cutting line relatively debris free. This feature will aid the operator sight and follow the progress of the saw blade along the cut, keeping any marking-out lines visible.

WARNING: Any and all dust created is potentially prejudicial to health.
Some materials can be particularly harmful, and the operator should always wear a dust mask which is suitable for the material being worked with.
Professional help and advice should be sought if the operator is at all unsure about the potential toxicity of the material to be cut.

WARNING: These machines must never be used to cut Asbestos or any material that contains, or is suspected to contain, Asbestos.

Consult/inform the relevant authorities, and seek additional guidance if Asbestos contamination is suspected.

(16) ON/OFF TRIGGER SWITCH

Note: All machines destined for the European and Australian market are equipped with a 'safety start' trigger switch to enhance operator safety. **(Fig.15)**

To start the motor:

- Push in the safety lock button on the side of the handle with your thumb.
- Depress the trigger switch.

To stop the motor:

- Release the trigger switch.

WARNING: The motor should never be started with the saw blade in direct contact with any surface of the workpiece.

Note: Machines destined for the North American market are fitted with an ON/OFF Trigger switch which does not incorporate a 'safety start' trigger switch.

WARNING: If the saw is 'live' (LED Light 'ON'), avoid unintentionally starting the motor when picking up the machine from a workbench or similar. Accidentally depressing the ON/OFF Trigger switch (positioned in the main handle) when picking up the machine from rest will cause the motor to start.

CUTTING TRACKS

Evolution CCSX series machines (refer to the Specification Page for applicable models) have been engineered and featured in such a way as to make them Cutting Track compatible.

Note: Any circular saw that is capable of being used with a Cutting Track will have a channel along the under surface of the sole plate **(Fig. 16)** Evolution machines so equipped can be attached to, and used with most Cutting Tracks (Guides) currently available.

Note: Consult the documentation supplied with the track by the track manufacturer. The supplied documentation will normally give the assembly instructions for the track, as well as information regarding the safe working practices that need to be employed when using such equipment.

Cutting Tracks can be employed where:

- The use of a chop or circular saw could present Health and Safety (H&S) or other practical workplace issues. For example when working on a construction site where very close and accurate control may be necessary, (working on a roof or on a scaffolding platform, etc.) using a cutting track may provide the user with some extra (and safe) operational possibilities.
- Accurate cuts across or along large workpieces are required. For example on frames, doors, large boards or wall panels, etc, a cutting track/guide could eliminate the need to use a circular saw in 'free hand' mode.

Note: Evolution's cutting track compatible machines have two (2) cams which project into the sole plate channel (one at each end). 'Turn-buttons' **(Fig. 17)** allow the operator to rotate these cams.

Adjusting these cams will reduce slightly the effective width of the sole plate channel. This could be necessary to accommodate any slight variation of rail width that can occur during the manufacture of the track extrusion. Track rail widths produced by different track manufacturers may also vary slightly.

Note: The operator should adjust these cams so that when the machine is placed correctly on a track it can be moved forwards or backwards easily and smoothly but without any lateral movement (wobble) being detectable.

EVOLUTION CUTTING TRACKS

Some Evolution machines (depending upon the model and market destination) are supplied with a Cutting Track.

Note: Evolution Cutting Tracks are available as a customer purchase option. Contact your supplier or Evolution Power Tools for further details.

THE TRACK

The Evolution Track system consists of two (2) or three (3) precision extruded alloy sections. **(Fig. 18)** These sections must be joined together using the joining bars supplied. **(Fig. 19)**

To Join The Sections Together (Fig. 19):

- Slide the bars into the 'T' slots found on the under surface of the extrusions.
- Ensure that an equal length (approximately) of the bars is inserted into both of the sections to be joined together.
- Tighten the socket headed grub-screws to secure the sections together.

Note: It is important to leave a small gap between joined sections of between 1 to 2mm. This will ensure that when a circular saw is placed upon and used with an Evolution Cross Cutting Track it will slide smoothly along the entire track length.

SAW TO TRACK COMMISSIONING

Note: The following guidelines refer to Evolution circular saws and the Evolution Cutting Track. Consult the information supplied by the saw and/or the cutting track

manufacturers if a non-Evolution circular saw or cutting track is to be used.

Before the first use of the Evolution Cutting Track the Splinter Guard Strip **(Fig. 21)** needs to match the saw and blade.

To match saw to track:

- Fully assemble the Cutting Track.
- Refer to the section entitled 'Track Positioning and Clamping'. Clamp the track to an appropriate piece of spare or scrap material.
- Set the saw blade to a depth suitable for the scrap workpiece selected.
- Ensure that no obstructions are present beneath the path of the blade.
- Refer to the section 'Track Positioning and Clamping'. Place the circular saw correctly on the track.
- Start the motor and allow it to reach full speed.
- Smoothly and slowly push the circular saw along the full length of the track until the blade has cut through the entire length of the Splinter Guard Strip.

Note: This process will match a specific saw to a specific track.

If a different saw is used on such a prepared track, the Splinter Guard Strip may not provide the same level of protection as the dedicated saw to track configuration.

Note: The Splinter Guard Strip should be regarded as a consumable item. Over time it will wear and abrade and will therefore need replacing. It may also need replacing if a different circular saw or saw blade (one with a different kerf width) from the original dedicated configuration is to be used.

REPLACEABLE SPLINTER GUARD STRIP

As a consumable item Replaceable Splinter Guard Strip should be checked at regular intervals for damage or abrasion caused by 'wear and tear'. Replace the strip if any damage or significant wear is apparent.

Replacement strips are available. Consult your supplier or contact Evolution using the appropriate helpline.
The Replaceable Splinter Guard Strip supplied is a direct substitution to the fitted original. Simply pull the old strip gently from the track and replace with the new strip.

Note: If a new strip is fitted, the Saw to Track matching process must be repeated.

EVOLUTION TRACK CLAMPS

The Evolution Speed Clamp **(Fig. 22)** is purpose designed to work with the Evolution Cutting Track.

Note: Extra clamps can be purchased from Evolution Power Tools or your local supplier.

Evolution clamps fit into and can slide along the 'T' slots found on the under surface of the alloy extrusions. **(Fig. 23)**

This enables the operator to locate the clamps (one is required at each end of the track) in positions which afford the maximum security, and rigidity of the Cutting Track to the workpiece.

TRACK POSITIONING & CLAMPING

Note: The following guidelines are given as advice. Evolution has no influence over the working environments or conditions in which this equipment is used.

WARNING: If this equipment is to be used on a construction site, the operator should consult the relevant person who has responsibility for Health and Safety for further 'on site' specific safety requirements or instructions.

- Mark out clearly the workpiece and particularly the 'line of cut' along which the saw blade is required to travel.
- Assemble the Cutting Track with as many

sections as required to span the workpiece including an allowance for the overhang needed.
- Using Evolution Speed Clamps (the preferred option) or suitable 'G' clamps position the Track on the workpiece and secure by tightening the clamps.
- Ensure that the edge of the Splinter Guard Strip runs exactly along the marked out cutting line.

WARNING: The Cutting Track must overhang the workpiece at the 'lead in' edge. **(Fig. 24)** The lower blade guard will need to be retracted manually and pivot upwards into the upper blade guard as the circular saw is placed on the track.

WARNING: In this position the blade is exposed. **DO NOT** press the trigger until the following safety checks have been carried out.

PERFORMING A CUT

Performing a cut using a cutting track is very similar to ordinary cutting with a circular saw. All of the safety procedures and protocols that apply to the use of a circular saw will also apply when such a saw is used in conjunction with a cross cutting track.

The following guidelines, though not comprehensive offer some general advice:
- Carry out a safety check to ensure that the Cutting Track is securely fastened to the workpiece, and that the workpiece itself is secure and cannot move during a cut.
- Check to ensure that there are no obstructions under the workpiece that could inhibit or impede the progress of the saw blade or be damaged by the saw blade.
- Ensure that the mains cable is routed in such a way that it does not pose a trip (or any other form) hazard. Check particularly that the mains cable cannot come into contact with the spinning blade of the saw.
- The operator should ensure that when they are pushing the saw along the track they can maintain a sure footing, good balance and complete control at all times throughout the cut. Particular caution should be exercised as the saw blade exits the workpiece.

WARNING: Particularly if working at height (other circumstances may also apply) ensure that any cut material cannot fall away and possibly injure a bystander. The operator may have to consider some way of containing or catching such cut material. Consult the person responsible for site safety for specific guidance.
Note: The operator should consider performing a practice run with the saw disconnected from the mains supply to confirm that the cutting procedure will be completely safe throughout.

When the cut has been completed the operator should release the ON/OFF Trigger Switch and allow the motor to stop and the blade to become stationary.
As the saw is lifted from the Cutting Track and workpiece the lower blade guard will automatically deploy covering the blade completely.

DUST / DEBRIS COLLECTION

An adaptor nozzle **(Fig. 25)** can be fitted to all CCS machines. Fitting the nozzle allows the machine to be connected to a dust/debris collection device.

Note: The exact design of the nozzle supplied will vary depending upon type of model and the market destination of the machine.
The supplied nozzle will accept a wide variety of debris/dust collection devices currently available. The nozzle should be fitted to the Cut Material Ejection Port. **(Fig. 26)**

Note: A workshop dust/debris extraction machine can be attached to the adaptor nozzle if required. Follow the manufacturers instructions if such a machine is fitted and ensure that it is capable of handling the ejected cut material.

LED LIGHT

Some of these machines (depending upon the model and market destination) are equipped with an automatic LED Light.
Note: If you are unsure of which features are provided on your machine, consult the Specification Page provided in this manual.

The LED Light is positioned to the left hand (LH) side of the blade. **(Fig. 27)**
The beam from the LED will light up the left hand side of the blade and also illuminate any marking out lines present on the workpiece. This should help the operator predict the path of the blade through the workpiece and thus aid efficiency, accuracy and safety.

Note: Operation of the LED Light is automatic. As soon as the machine is connected to the mains supply the LED will activate. This gives the operator a clear visual indication that the machine has been successfully connected to the mains electrical supply, and is therefore powered (is 'live') and ready for cutting operations to commence.

Note: There are no user serviceable parts incorporated within the LED Light assembly and the beam direction is factory set. The protective lens cover should be kept clear of dust etc. (see Maintenance) to ensure the maximum brightness of the projected beam is maintained.

WARNING: Only clean the lens cover with the machine disconnected from the mains power supply and the blade completely stationary.

INTEGRAL CUTTING AIDS

All Evolution circular saws are equipped with various cutting aids or guides designed help the operator achieve quick accurate cuts safely. Note: Not all of the following features will appear on every machine.

0˚ and 45˚ Line of Cut Guides (Fig. 28)
Located on the front edge of the machines sole plate are two (2) small notches, which on some machines are identified with an angular number. These notches indicate the position of the blade as it exits the workpiece when the bevel tilt angle is set at 0˚ (blade vertical) or at an angle of 45˚.
Front of Blade Guide (Fig. 29)
Note: Evolution machines compatible with Evolutions Cutting Track have a notch located on the right hand edge (RH) of the sole plate casting. This notch indicates the position of the front edge of the blade when the blade is set at maximum cutting depth. This feature can be used when placing and positioning the saw on a Cutting Track.

WARNING: It is important that the lower blade guard or blade do not touch any surface of the workpiece during the initial positioning of the saw on the Cutting Track.

Ruler Guides (Fig. 30)
Ruler guides are present on some Evolution circular saws. They are positioned along the front and/or side edges of the sole plate. These guides can give a useful approximate position or prediction of the saw blade in the workpiece.

SPECIALISED ADJUSTMENTS

Your Evolution machine has many precision engineered components and settings, most of which are factory set and adjusted to ensure consistent long term accuracy.

Maintenance and adjustment to these components or settings will probably never be needed. If maintenance or adjustment (after considerable usage) is thought to be necessary Evolution recommend that you contact the technical helpline for further advice and guidance.

Note: Certain adjustments procedures are only possible with access to certain specialised knowledge and/or equipment.

(17) GENERAL CUTTING ADVICE

WARNING: The operator must always be aware of the position and routing of the power cable. The cable must be routed in such a way that there is no possibility of the blade coming into contact with the mains cable.
The cable should not pose a trip (or any other type) of hazard to the operator or any bystanders.

- Do not force the machine.
- Allow the speed of the saw blade do the work. Cutting performance will not be improved by applying excessive pressure to the machine and blade life will be reduced.
- When using the parallel edge guide, ensure that it is parallel with the blade. The blade and/or motor could become damaged if the machine is used with an incorrectly adjusted parallel edge guide.
- Place front edge of sole plate squarely on the workpiece. Before starting the motor ensure that the blade is not in contact with the workpiece.
- When starting a cut, taking care to introduce the blade to the material slowly, so as not to damage blade teeth.

Note: Two (2) line of cut guides are provided at the front of the sole plate of the CCSL machine (for 0˚ and 45˚ bevel angles only).

- Use both hands to move the saw forwards through the work piece.
- Apply smooth, constant pressure to move the saw forwards through the workpiece.

Note: All CCS series machines have an automatic lower blade guard which has a specially shaped leading front edge. This feature ensures that the blade guard retracts smoothly and effortlessly as the machines blade enters the workpiece. As the blade exits the workpiece the lower blade guard will automatically return to its normal position covering the blade completely.

Note: On some occasions e.g. making a plunge cut into a floor or wall etc. it may be advantageous to retract the lower blade guard manually.

A thumb operated lever is provided on the lower blade guard. With care, a skilled operator can retract the blade guard manually, either partially or fully, allowing plunge cuts to be made.

WARNING: If retracting the blade guard manually great care must be taken to ensure that the operators hand or fingers do not touch any part of the machines blade.

When a cut has been completed:

- Release the ON/OFF Trigger switch.
- Allow the blade to come to a complete stop.
- Remove the machine from the workpiece allowing the lower blade guard to return to its normal position covering the blade.

WARNING: If the motor should stop or stall whilst a cut is being attempted release the trigger switch immediately. Disconnect the machine from the power supply and remove the machine from the workpiece. Investigate the cause of the problem and rectify if possible. Only attempt to restart the motor when you are absolutely sure that it is safe to do so.

CUT MATERIAL EJECTION PORT

WARNING: Do not use the dust bag and dust port adaptor when cutting metallic materials including wood with nails.

(18) MAINTENANCE & ADJUSTMENTS

The 0˚ (blade vertical) position can be adjusted.

WARNING: The machine must be disconnected from the mains power supply when attempting this procedure.

To check 0˚ position:

- Set the blade to the 0˚ position with the tilting mechanism against its stop.
- Check the blade against the sole plate using an engineers precision square (not supplied). Take care to avoid the TCT tips of the teeth. The blade should be at exactly 90˚ to sole plate.

Note: The lower blade guard should be rotated (manually) up into the upper blade guard. This

will help accurate positioning of the engineers square and thus aid the checking process.
If adjustment is required:

R165CCSL & 185CCS
Turn the adjustment screw **(Fig. 31)** clockwise or counter clockwise using a 4mm Hex Key (not supplied) until the blade is at exactly 90˚ to the sole plate.

R185CCSX & 185CCSX+
Turn the adjustment screws **(Fig. 32)** clockwise or counter clockwise using a 3mm Hex Key (not supplied) until the blade is at exactly 90˚ to the sole plate.

To check 45˚ position (R185CCSX & 185CCSX+):
- Set the blade to the 45˚ position with the tilting mechanism against its stop.
- Check the blade against the sole plate using an engineers precision square (not supplied). Take care to avoid the TCT tips of the teeth. The blade should be at exactly 45˚ to sole plate.

Turn the adjustment screws **(Fig. 33)** clockwise or counter clockwise using a 3mm Hex Key (not supplied) until the blade is at exactly 45˚ to the sole plate.

(19) CHECKING AND REPLACING THE CARBON BRUSHES

WARNING: Disconnect the machine from the power supply before attempting to check or replace the Carbon Brushes.
Note: Replace both carbon brushes if either has less than 6mm length of carbon remaining, or if the spring or wire is damaged or burned.

To remove the brushes:
- Unscrew the plastic caps found at the back of the motor housing. **(Fig. 34)** Be careful as the caps are spring-loaded.
- Withdraw the brushes with their springs.
- If replacement is necessary renew the brushes and replace the caps.

Note: Used but serviceable brushes can be replaced, but only as long as they are returned to the same position, and inserted the same way round as they were before being removed from the machine.

- Run machines motor without load for approximately 5 minutes. This will help the new brushes to 'bed-in' and ensure that the motor runs efficiently.
- Some sparking may be visible until the brushes bed in fully.

(20) GENERAL MAINTENANCE & CLEANING

Note: All maintenance must be carried out with the machine switched off and disconnected from the power supply.
- Check that all safety features and guards are operating correctly on a regular basis. Only use this machine if all guards/safety features are fully operational.
- All motor bearings in these machines are lubricated for life. No further lubrication is required.

Use a clean, slightly damp cloth to clean the plastic parts of the machine. Do not use solvents or similar products which could damage the plastic parts.
Remove any dust or other contaminants from the lens cover of the LED module.

WARNING: Do not attempt to clean by inserting pointed objects through openings in the machines casings etc. The machines air vents should be cleaned using compressed dry air.
Note: The operator should employ all necessary PPE when using compressed dry air as a cleaning medium.

(21) ENVIRONMENTAL PROTECTION

Waste electrical products should not be disposed of with household waste. Please recycle where facilities exist. Check with your Local Authority or retailer for recycling advice.

EC DECLARATION OF CONFORMITY

The manufacturer of the product covered by this Declaration is:
UK: Evolution Power Tools Ltd, Venture One, Longacre Close, Holbrook Industrial Estate, Sheffield, S20 3FR.
FR: Evolution Power Tools SAS, 61 Avenue Lafontaine, 33560, Carbon-Blanc, Bordeaux, France.

The manufacturer hereby declares that the machine as detailed in this declaration fulfils all the relevant provisions of the Machinery Directive and other appropriate directives as detailed below. The manufacture further declares that the machine as detailed in this declaration, where applicable, fulfils the relevant provisions of the Essential Health and Safety requirements.

The Directives covered by this Declaration are as detailed below:

2006/42/EC.	Machinery Directive.
2014/30/EU.	Electromagnetic Compatibility Directive.
2011/65/EU. & 2015/863/EU.	The Restriction of the Use of certain Hazardous Substances in Electrical Equipment (RoHS) Directive.
2012/19/EU.	The Waste Electrical and Electronic Equipment (WEEE) Directive.

And is in conformity with the applicable requirements of the following documents:

EN 62841-1: 2015 • EN 62841-2-5: 2014 • EN 55014-1: 2017 • EN 55014-2: 2015
EN 61000-3-2: 2014 • EN 61000-3-3: 2013 (110V models) • EN 61000-3-11: 2000 (220-240V models) • IEC 62321-1.0: 2008

Product Details

Description:	**R165CCSL** 165mm (6-1/2") Circular Saw
Model No:	026-0001 / 026-0002 / 026-0003
Description:	**R185CCS** 185mm (7-1/4") Circular Saw
Model No:	027-0001C / 027-0002C / 027-0003C
Description:	**R185CCSX** 185mm (7-1/4") Circular Saw
Model No:	027-0001 / 027-0002 / 027-0003
Description:	**R185CCSX+** 185mm (7-1/4") Circular Saw
Model No:	027-0001A / 027-0002A / 027-0003A
Brand Name:	EVOLUTION POWER TOOLS LIMITED
Voltages:	110V / 220-240V ~ 50Hz
Input:	R165CCSL - 1200W R185CCS, R185CCSX & R185CCSX+ - 1600W

The technical documentation required to demonstrate that the product meets the requirements of directive has been compiled and is available for inspection by the relevant enforcement authorities, and verifies that our technical file contains the documents listed above
and that they are the correct standards for the product as detailed above.

Name and address of technical documentation holder.

Signed: Print: Barry Bloomer
Supply Chain & Procurement Director
Date: 01/06/18

UK: Evolution Power Tools Ltd, Venture One, Longacre Close, Holbrook Industrial Estate, Sheffield, S20 3FR.
FR: Evolution Power Tools SAS, 61 Avenue Lafontaine, 33560, Carbon-Blanc, Bordeaux, France.

Notes

INHALTSVERZEICHNIS

EINLEITUNG	
Garantie	Seite 35
Technische Daten	Seite 36
Im Lieferumfang enthalten	Seite 36
Vibration	Seite 38
Kennzeichnungen und Symbole	Seite 38
Bestimmungsgemäßer Gebrauch dieses Elektrowerkzeugs	Seite 39
Unzulässiger Gebrauch dieses Elektrowerkzeugs	Seite 39
SICHERHEITSVORKEHRUNGEN	
Elektrische Sicherheit	Seite 39
Verwendung im Freien	Seite 40
Allgemeine Sicherheitsanweisungen zu Elektrowerkzeugen	Seite 40
Gesundheitshinweise	Seite 42
Sicherheitsanweisungen für alle Sägen	Seite 42
Zusätzliche Sicherheitsanweisungen für alle Kreissägen	Seite 44
ERSTE SCHRITTE	
Auspacken	Seite 44
Maschinenübersicht	Seite 46
Vorbereitung	Seite 55
Einsetzen/Entfernen eines Sägeblattes	Seite 55
Parallele Kantenführung	Seite 56
Einstellen der Schnitttiefe	Seite 56
Einstellen des Schnittwinkels	Seite 56
Bedienungshinweise (vorbereitende Prüfungen)	Seite 57
PSA	Seite 57
On/Off Auslöseschalter	Seite 57
Führungsschienen	Seite 58
ERGÄNZENDE HINWEISE	
Schmutzsammel-Öffnung	Seite 60
LED-Licht	Seite 61
Spezialisierte Einstellungen	Seite 61
Allgemeine Hinweise zum Schneiden	Seite 62
Auswurföffnung für Schnittmaterial	Seite 62
WARTUNG UND ANPASSUNGEN	Seite 63
Überprüfen & Ersetzen der Kohlebürsten	Seite 63
Allgemeine Wartung & Reinigung	Seite 64
Umweltschutz	Seite 64
KONFORMITÄTSERKLÄRUNG	**Seite 65**

(1.2) EINLEITUNG

WICHTIG

Lesen Sie diese Betriebs- und Sicherheitsanweisungen bitte sorgfältig und vollständig durch.

Sollten Sie sich hinsichtlich der Anwendung des Elektrowerkzeugs unsicher fühlen, kontaktieren Sie zu Ihrer eigenen Sicherheit unsere technische Helpline, deren Nummer auf der Website von Evolution Power Tools zu finden ist. Wir bieten weltweit eine Vielzahl von Helplines an. Technische Hilfe ist jedoch auch über Ihren Einzelhändler verfügbar.

(1.3) KONTAKT:

Web: www.evolutionpowertools.com
UK/EU/AUS: customer.services@evolutionpowertools.com
USA: evolutioninfo@evolutionpowertools.com

(1.4) GARANTIE

Wir gratulieren Ihnen zum Kauf einer Evolution Power Tools-Maschine. Folgen Sie den Anweisungen des beliegenden Merkblattes zur Registrierung und registrieren Sie Ihr Produkt „online". Hierdurch aktivieren Sie die Garantiefrist Ihrer Maschine über die Evolution-Website. Geben Sie zu diesem Zweck einfach Ihre Kontaktdaten ein und sichern Sie sich einen schnellen Kundenservice, wann immer Sie ihn brauchen.

Wir danken Ihnen, dass Sie sich für ein Produkt von Evolution Power Tools entschieden haben.

TECHNISCHE DATEN

	USA		
TECHNISCHE DATEN	**R185CCS**	**R185CCSX**	**R185CCSX+**
Modell-Nr.:	027-0004	027-0004C	027-0004A
Motor EU (220-240 V ~ 50 Hz)			
Motor GB (110 V ~ 50 Hz)			
Motor USA (120 V ~ 60 Hz)	15 A	15A	15 A
Leerlaufdrehzahl (220-240 V)			
Leerlaufdrehzahl (110-120 V)	3700 min^{-1}/UpM	3700 min^{-1} / rpm	3700 min^{-1}/UpM
Gewicht	10,8 lb	11,2 lb	11,2 lb
Max. Schnittwinkel des Sägeblatts	60°	45°	45°
Netzkabellänge	13 ft	13 ft	13 ft
Kreissägen-Basistyp	Aluminiumguss	Cast Aluminum	Aluminiumguss
Kompatibel mit Führungsschienen		✔	✔

SCHNITTLEISTUNG	**R185CCS**	**R185CCSX**	**R185CCSX+**
Baustahlplatte (max. Stärke)	1/4″	1/4″	1/4″
Baustahlkastenprofil (max. Wandstärke)	1/4″	1/4″	1/4″
Max. Schnittdicke (0°)	2-1/2″	2-1/2″ (2-5/16″ mit Schiene)	2-1/2″ (2-5/16″ mit Schiene)
Max. Schnittdicke (45°)	1-9/16″	1-13/16″ (1-5/8″ mit Schiene)	1-13/16″ (1-5/8″ mit Schiene)
Max. Schnittdicke (60°)	1″		

SÄGEBLATTANGABEN	**R185CCS**	**R185CCSX**	**R185CCSX+**
Blattdurchmesser	Ø 7-1/4″	Ø 7-1/4″	Ø 7-1/4″
Anzahl der Zähne	20	16	20
Durchmesser Bohrung	25/32″	25/32″	25/32″
Schnittfuge	1,7 mm	1.7mm	1,7 mm

LÄRM- & VIBRATIONSBEZOGENE DATEN	**R185CCS**	**R185CCSX**	**R185CCSX+**
Schalldruckpegel L_{pa}	94,3dB(A) K=3 dB(A)	94,3dB(A) K=3 dB(A)	94,3dB(A) K=3 dB(A)
Schallleistungspegel L_{wa}	105,3dB(A) K=3 dB(A)	105,3dB(A) K=3 dB(A)	105,3dB(A) K=3 dB(A)
Vibration - Haupthandgriff (Holzsägen)	$a_{h,w}$= 3,347m/s^2	$a_{h,w}$= 3,347m/s^2	$a_{h,w}$= 3,347m/s^2
Vibration - Zusatzhandgriff (Holzsägen)	$a_{h,w}$= 3,119m/s^2	$a_{h,w}$= 3,119m/s^2	$a_{h,w}$= 3,119m/s^2
Vibration - Haupthandgriff (Metallsägen)	$a_{h,M}$= 3,572m/s^2	$a_{h,M}$= 3,572m/s^2	$a_{h,M}$= 3,572m/s^2
Vibration- Zusatzhandgriff (Metallsägen)	$a_{h,M}$= 3,241m/s^2	$a_{h,M}$= 3,241m/s^2	$a_{h,M}$= 3,241m/s^2
Uncertainty K	1,5m/s^2	1,5m/s^2	1,5m/s^2

IM LIEFERUMFANG ENTHALTENE TEILE	**R185CCS**	**R185CCSX**	**R185CCSX+**
Multi-Material TCT-Sägeblatt	✔	✔	✔
Sechskantschlüssel (Sägeblattwechsel)	✔	✔	✔
Parallele Kantenführung	✔	✔	✔
Adapter für Entstaubungsanschluss	✔	✔	✔
Anschluss für Entstaubungsschlauch	✔	✔	✔
Transportkasten			✔
Führungsschienen (340 mm x3)		✔	
Verbindungsstange und -schrauben (x4)		✔	
LED-Licht	✔		✔

GB / EU / AUS			
R165CCSL	**R185CCS**	**R185CCSX**	**R185CCSX+**
026-0001 / 026-0002 / 026-0003	027-0001C / 027-0002C / 027-0003C	027-0001 / 027-0002 / 027-0003	027-0001A / 027-0002A / 027-0003A
1200 W	1600 W	1600 W	1600 W
1200 W	1600 W	1600 W	1600 W
3700 min^{-1}/UpM	3900 min^{-1}/UpM	3900 min^{-1}/UpM	3900 min^{-1}/UpM
3700 min^{-1}/UpM	3700 min^{-1}/UpM	3700 min^{-1}/UpM	3700 min^{-1}/UpM
4,3 kg	4,9 kg	5,1 kg	5,1 kg
45°	60°	45°	45°
3 m	3 m	3 m	4 m
Pressstahl	Aluminiumguss	Aluminiumguss	Aluminiumguss
		✓	✓

R165CCSL	**R185CCS**	**R185CCSX**	**R185CCSX+**
3 mm	6 mm	3 mm	6 mm
3 mm	6 mm	3 mm	6 mm
53 mm	64 mm	64 mm (59 mm mit Schiene)	64 mm (59 mm mit Schiene)
34 mm	40 mm	47 mm (42 mm mit Schiene)	47 mm (42 mm mit Schiene)
	24 mm		

R165CCSL	**R185CCS**	**R185CCSX**	**R185CCSX+**
Ø 165 mm	Ø 185 mm	Ø 185 mm	Ø 185 mm
14	20	16	20
20 mm	20 mm	20 mm	20 mm
1,7 mm	1,7 mm	1,7 mm	1,7 mm

R165CCSL	**R185CCS**	**R185CCSX**	**R185CCSX+**
92,4dB(A) K:3dB(A)	94,3dB(A) K=3 dB(A)	94,3dB(A) K=3 dB(A)	94,3dB(A) K=3 dB(A)
103,4dB(A) K:3dB(A)	105,3dB(A) K=3 dB(A)	105,3dB(A) K=3 dB(A)	105,3dB(A) K=3 dB(A)
$a_{h,w}$= 2,747m/s^2	$a_{h,w}$= 3,347m/s^2	$a_{h,w}$= 3,347m/s^2	$a_{h,w}$= 3,347m/s^2
$a_{h,w}$= 2,619m/s^2	$a_{h,w}$= 3,119m/s^2	$a_{h,w}$= 3,119m/s^2	$a_{h,w}$= 3,119m/s^2
$a_{h,M}$= 2,302m/s^2	$a_{h,M}$= 3,572m/s^2	$a_{h,M}$= 3,572m/s^2	$a_{h,M}$= 3,572m/s^2
$a_{h,M}$= 2,239m/s^2	$a_{h,M}$= 3,241m/s^2	$a_{h,M}$= 3,241m/s^2	$a_{h,M}$= 3,241m/s^2
1,5m/s^2	1,5m/s^2	1,5m/s^2	1,5m/s^2

R165CCSL	**R185CCS**	**R185CCSX**	**R185CCSX+**
✓	✓	✓	✓
✓	✓	✓	✓
✓	✓	✓	✓
✓	✓	✓	✓
✓	✓	✓	✓
			✓
		✓	
		✓	
			✓

VIBRATION

(1.5) **Hinweis:** Die Ermittlung des Vibrationspegels geschah unter Standardbedingungen in Übereinstimmung mit: EN 62841-1:2015, EN 62841-2-5:2014

Warnung: Gehörschutz tragen!
- Die angegebenen Schwingungsgesamtwerte und die angegebenen Geräuschemissionswerte sind nach einem genormten Prüfverfahren gemessen worden und können zum Vergleich eines Elektrowerkzeugs mit einem anderen verwendet werden.
– Die angegebenen Schwingungsgesamtwerte und die angegebenen Geräuschemissionswerte können auch zu einer vorläufigen Einschätzung der Belastung verwendet werden.
Warnung:
-Die Schwingungs- und Geräuschemissionen können während der tatsächlichen Benutzung des Elektrowerkzeugs von den Angabewerten abweichen, abhängig von der Art und Weise, in der das Elektrowerkzeug verwendet wird, insbesondere, welche Art von Werkstück bearbeitet wird.
- Versuchen Sie, die Belastung durch Vibrationen so gering wie möglich zu halten. Beispielhafte Maßnahmen zur Verringerung der Vibrationsbelastung sind das Tragen von Handschuhen beim Gebrauch des Werkzeugs und die Begrenzung der Arbeitszeit. Dabei sind alle Anteile des Betriebszyklus sind zu berücksichtigen (beispielsweise Zeiten, in denen das Elektrowerkzeug abgeschaltet ist, und solche, in denen es zwar eingeschaltet ist, aber ohne Belastung läuft).

(1.6) **WARNUNG:** Beim Betrieb der Maschine ist der Bediener u. U. starken Vibrationen (Hand und Arm) ausgesetzt.
Möglicherweise tritt dadurch beim Bediener die „Weißfingerkrankheit“ (Raynaud-Syndrom) auf. Dies kann die Temperaturempfindlichkeit der Hand beeinträchtigen und ein allgemeines Taubheitsgefühl erzeugen.
Personen, die längere Zeit oder regelmäßig mit diesem Gerät arbeiten, sollten den Zustand ihrer Hände und Finger aufmerksam beobachten. Falls die vorgenannten Symptome auftreten, sollte unverzüglich ärztlicher Rat eingeholt werden.

- Die Messung und Bewertung der Auswirkungen von Schwingungen auf das Hand-Arm-System am Arbeitsplatz wird in folgenden Normen beschrieben:
  EN 62841-1 und EN 62841-2-5
- Die Stärke der Vibration während des Betriebs wird von einer Vielzahl von Faktoren beeinflusst wie z. B. Beschaffenheit und Ausrichtung der Arbeitsfläche und Typ und Zustand der verwendeten Maschine. Diese Faktoren sollten vor jedem Gebrauch in Betracht gezogen werden. Wenn möglich, ist für angemessene Arbeitsbedingungen zu sorgen. Folgende Einstellungen können
  Vibrationen vermindern:

Gebrauch
- Bedienen Sie die Maschine mit Sorgfalt, lassen Sie sie die Arbeit für Sie verrichten.
- Wenden Sie nicht unnötig viel Kraft auf die Bedienelemente der Maschine an.
- Berücksichtigen Sie Ihre eigene Sicherheit und Stabilität sowie die Ausrichtung der Maschine während des Betriebs.

Arbeitsoberfläche
- Berücksichtigen Sie das Material Ihrer Arbeitsfläche; ihren Zustand, Dicke, Robustheit, Härte und Ausrichtung.

WARNUNG: Die Vibrationen, die bei der Verwendung des Elektrowerkzeugs auftreten, können je nach Art und Weise der Nutzung der Maschine vom angegebenen Wert abweichen.

Die Notwendigkeit, Sicherheitsmaßnahmen zum Schutz des Bedieners festzulegen, beruht auf einer Abschätzung der Gefährdung unter realen Nutzungsbedingungen (unter Berücksichtigung aller Arbeitsschritte des Betriebsdurchlaufs, wie z. B. Ausschaltdauer der Maschine, Leerlauf sowie Auslösezeit).

(1.7) KENNZEICHNUNGEN UND SYMBOLE

WARNUNG: Verwenden Sie die Maschine nicht, wenn Warnhinweise und/oder Hinweisschilder fehlen oder beschädigt sind. -
Für Ersatz wenden Sie sich an
Evolution Power Tools.

Hinweis: Manche oder alle der folgenden Symbole können in der Betriebsanleitung oder auf dem Produkt abgebildet sein.

(1.8)

Symbol	Beschreibung
V	Volt
A	Ampere
Hz	Hertz
Min-1 / UpM	Drehzahl
~	Wechselstrom
n_o	Leerlaufdrehzahl
	Schutzbrille tragen
	Gehörschutz tragen
	Staubmaske tragen
	Anleitung lesen
	Doppelt isoliert
	CE-Zertifizierung
c ETL LISTED us Intertek	ETL-Zertifizierung
	Entsorgung als Elektro- & Elektronikschrott
	Triman - Restmüllabfuhr & Recycling
	Warnung
5490	(RCM) Regulatory Compliance Mark für elektrische und elektronische Geräte. Australische/ neuseeländische Norm

(1.9) BESTIMMUNGSGEMÄSSER GEBRAUCH DIESES ELEKTROWERKZEUGS

WARNUNG: Dieses Produkt ist eine von Hand betriebene Kreissäge und wurde für den Einsatz mit speziellen Evolution-Sägeblättern entwickelt. Verwenden Sie ausschließlich für den Gebrauch mit dieser Maschine entwickeltes und/oder ausdrücklich von Evolution Power Tools Ltd empfohlenes Zubehör.
Mit geeignetem Sägeblatt kann diese Maschine zum Schneiden der folgenden Materialien verwendet werden:
Baustahl, Aluminium, Holz

Hinweis: Das Sägen von galvanisch behandeltem Stahl kann die Lebensdauer des Blatts verkürzen.

(1.10) UNZULÄSSIGER GEBRAUCH DIESES ELEKTROWERKZEUGS

WARNUNG: Dieses Produkt ist eine von Hand betriebene Kreissäge und darf nur bestimmungsgemäß verwendet werden. Es dürfen keinerlei Modifikationen vorgenommen werden. Weiterhin darf die Maschine nicht mit anderer Ausrüstung oder anderem Zubehör als dem in dieser Betriebsanleitung erwähntem in Betrieb genommen werden.

(1.11) **WARNUNG**: Diese Maschine ist nicht bestimmt für die Benutzung durch Personen (einschließlich Kindern) mit eingeschränkten körperlichen, sensorischen bzw. geistigen Fähigkeiten, mangelnder Erfahrung bzw. fehlendem Wissen. Kinder müssen beaufsichtigt werden, um sicherzustellen, dass sie keinen Zugang zu der Maschine haben und nicht mit ihr spielen dürfen.

(1.12) ELEKTRISCHE SICHERHEIT

Diese Maschine ist ausgestattet mit den auf dem Zielmarkt jeweils verwendeten Stecker und Anschlusskabel. Bei Beschädigung des Anschlusskabels ist dieses durch ein vom

Hersteller oder dessen Händler zur Verfügung gestelltes Kabel zu ersetzen.

(1.13) VERWENDUNG IM FREIEN

WARNUNG: Zu Ihrer eigenen Sicherheit sollte diese Maschine bei Verwendung im Freien nicht Regen ausgesetzt und nicht in einer feuchten Umgebung eingesetzt werden. Platzieren Sie die Maschine nicht auf feuchtem Untergrund. Wenn verfügbar, arbeiten Sie auf einer sauberen, trockenen Fläche. Verwenden Sie für zusätzlichen Schutz eine Fehlerstrom-Schutzeinrichtung (R.C.D.), die bei Leckstrom von über 30 mA über einen Zeitraum von 30 ms die Stromzufuhr unterbricht. Überprüfen Sie vor Verwendung der Maschine jedes Mal die Fehlerstrom-Schutzeinrichtung (R.C.D.).

Ist ein Verlängerungskabel notwendig, muss dieses für den Gebrauch im Freien geeignet und entsprechend gekennzeichnet sein. Folgen Sie den Anweisungen des Herstellers bei Verwendung mit einem Verlängerungskabel.

(2.1) ALLGEMEINE SICHERHEITSHINWEISE FÜR ELEKTROWERKZEUGE

(Diese Allgemeinen Sicherheitsanweisungen für Elektrowerkzeuge entsprechen EN 62841-1: 2015).

WARNUNG Lesen Sie alle Sicherheitshinweise, Anweisungen, Bebilderungen und technischen Daten, mit denen dieses Elektrowerkzeug versehen ist. Versäumnisse bei der Einhaltung der nachfolgenden Anweisungen können elektrischen Schlag, Brand und/oder schwere Verletzungen verursachen.
Bewahren Sie alle Sicherheitshinweise und Anweisungen für die Zukunft auf.
Der in den Sicherheitshinweisen verwendete Begriff „Elektrowerkzeug" bezieht sich auf netzbetriebene Elektrowerkzeuge (mit Netzleitung) oder auf akkubetriebene Elektrowerkzeuge (ohne Netzleitung).

(2.2) **1) Allgemeine Sicherheitswarnungen zum Elektrowerkzeug [Sicherheit am Arbeitsplatz]**
a) Halten Sie den Arbeitsbereich sauber und sorgen Sie für eine gute Beleuchtung. Zugestellte oder dunkle Bereiche begünstigen Unfälle.
b) Verwenden Sie das Elektrowerkzeug nicht in explosionsgefährdeten Bereichen wie z. B. bei Vorhandensein von brennbarer Flüssigkeit, Gasen oder Staub. - Elektrowerkzeuge erzeugen Funken, die Staub oder Gase entzünden können.
c) Halten Sie Kinder und Unbeteiligte während des Betriebs vom Elektrowerkzeug fern. Ablenkungen können dazu führen, dass Sie die Kontrolle über das Werkzeug verlieren.

(2.3) **2) Allgemeine Sicherheitswarnungen zum Elektrowerkzeug [Elektrische Sicherheit]**
a) Der Stecker des Elektrowerkzeugs muss zur Steckdose passen. Den Stecker niemals modifizieren. Verwenden Sie keine Adapter mit geerdeten Elektrowerkzeugen. Nicht modifizierte Stecker und dazu passende Steckdosen verringern das Risiko eines Stromschlags.
b) Vermeiden Sie den Kontakt mit geerdeten Oberflächen wie z. B. Rohren, Heizungen, Herden oder Kühlschränken. Das Risiko eines Stromschlags steigt, wenn Ihr Körper geerdet ist.
c) Setzen Sie Elektrowerkzeuge nie Regen oder nassen Bedingungen aus. Wasser, das in ein Elektrowerkzeug eindringt, erhöht das Risiko eines Stromschlags.
d) Verwenden Sie das Kabel nicht unzweckmäßig. Verwenden Sie das Kabel nicht, um das Elektrowerkzeug zu transportieren oder zu ziehen oder den Stecker herauszuziehen. Halten Sie das Netzkabel fern von Hitze, Öl, scharfen Kanten oder sich bewegenden Geräteteilen. Beschädigte oder verwickelte Kabel erhöhen das Risiko eines Stromschlags.
e) Verwenden Sie ein geeignetes Verlängerungskabel, wenn Sie das Elektrowerkzeug im Freien betreiben. Die Verwendung eines für den Gebrauch im Freien vorgesehenen Verlängerungskabels vermindert das Risiko eines Stromschlags.
f) Ist die Verwendung des Elektrowerkzeugs in feuchter Umgebung unumgänglich, verwenden Sie eine Fehlerstrom-Schutzeinrichtung (R.C.D.).

Die Verwendung einer Fehlerstrom-Schutzeinrichtung verringert das Risiko eines Stromschlags.
Hinweis: Das Gerät ist nur zur Verwendung in Anwesen vorgesehen, die eine Dauerstrombelastbarkeit des Netzes von ≥ 100A je Phase haben und von einem Verteilernetz mit einer Netzspannung von 230V versorgt werden. Wenn nötig bitte Rücksprache mit dem Elektrizitätsversorgungsunternehmen halten, um sicherzustellen, dass die Dauerstrombelastbarkeit des Neztes am Anschlusspunkt mit dem öffentlichen Netz für den Anschluss des Gerätes ausreicht.

(2.4) **3) Allgemeine Sicherheitswarnungen zum Elektrowerkzeug [Persönliche Sicherheit].**
a) Seien Sie beim Betrieb des Elektrowerkzeugs immer aufmerksam und verantwortungsbewusst. Verwenden Sie das Elektrowerkzeug nicht bei Müdigkeit oder unter Einfluss von Drogen, Alkohol oder Medikamenten. Eine kurze Unachtsamkeit während der Verwendung dieses Elektrowerkzeugs kann zu schweren körperlichen Verletzungen führen.
b) Verwenden Sie persönliche Schutzausrüstung. Tragen Sie stets eine Schutzbrille. Das Tragen von Schutzausrüstung wie Staubmaske, rutschfesten Sicherheitsschuhen, Schutzhelm oder Gehörschutz verringert das Risiko von Verletzungen.
c) Vermeiden Sie unbeabsichtigte Inbetriebnahme. Vergewissern Sie sich, dass das Werkzeug ausgeschaltet ist, bevor Sie es an die Stromquelle und/oder an die Batterie anschließen, anheben oder transportieren. Das Tragen von Elektrowerkzeugen mit dem Finger am Schalter oder die Aktivierung der Stromversorgung einer Maschine, deren Schalter in der Stellung „ON“ (An) steht, kann zu Unfällen führen.
d) Entfernen Sie alle Einstell- und sonstigen Schlüssel, bevor Sie das Elektrowerkzeug einschalten. Schraubenschlüssel oder andere Schlüssel, die in sich bewegenden Teilen des Elektrowerkzeugs stecken, können körperliche Verletzungen verursachen.
e) Lehnen Sie sich nicht zu weit vor. Achten Sie stets auf guten Stand bzw. gute Balance. Dies sorgt für eine bessere Kontrolle des Elektrowerkzeugs in unerwarteten Situationen.
f) Tragen Sie angemessene Kleidung. Tragen Sie keine weite Kleidung oder Schmuck. Halten Sie Haare, Kleidung und Handschuhe fern von sich bewegenden Teilen. Weite Kleidung, Schmuck oder langes Haar kann sich in bewegenden Teilen verfangen.
g) Falls Vorrichtungen zum Absaugen und Sammeln von Staub vorhanden sind, schließen Sie diese an und verwenden Sie sie ordnungsgemäß. Die Verwendung eines Staubabscheiders vermindert durch Staub verursachte Gefahren.
h) Eine im Laufe der Zeit gewonnene Vertrautheit mit dem Werkzeuggebrauch sollte nicht zu Sorglosigkeit und dem Ignorieren von Sicherheitshinweisen führen. Eine Unachtsamkeit kann zu schweren Verletzungen in kürzester Zeit führen.

(2.5) **4) Allgemeine Sicherheitswarnungen zum Elektrowerkzeug [Gebrauch und Instandhaltung].**
a) Wenden Sie keine Gewalt an. Verwenden Sie ein für Ihre Zwecke geeignetes Elektrowerkzeug. Das passende Elektrowerkzeug erledigt die Arbeit besser und sicherer in angemessenem Tempo.
b) Verwenden Sie das Elektrowerkzeug nicht, wenn der Schalter nicht ein- oder ausschaltet. Jedes Elektrowerkzeug, dessen An-/Ausschalter nicht funktioniert, stellt eine Gefahr dar und muss repariert werden.
c) Trennen Sie das Elektrowerkzeug von der Netzquelle und/oder der Batterie, bevor Sie Änderungen vornehmen, Zubehör auswechseln oder das Elektrowerkzeug lagern. Derartige vorbeugende Maßnahmen verringern das Risiko, dass das Elektrowerkzeug unbeabsichtigt startet.
d) Bewahren Sie unbenutzte Geräte außerhalb der Reichweite von Kindern auf und lassen Sie Personen, die mit dem Gerät nicht vertraut sind oder diese Anweisungen nicht gelesen haben, das Gerät nicht benutzen. Das Gerät kann gefährlich sein, wenn es von unerfahrenen Personen benutzt wird.
e) Halten Sie Elektrowerkzeuge instand. Stellen Sie sicher, dass sich alle beweglichen

Teile in der richtigen Position befinden, keine Teile gebrochen sind oder sonstige Fehler vorliegen, um den reibungslosen Betrieb des Geräts sicherzustellen. Sollten Schäden vorliegen, lassen Sie das Elektrowerkzeug vor Gebrauch reparieren. Viele Unfälle werden von schlecht instand gehaltenen Elektrowerkzeugen verursacht.
f) Halten Sie Schneidewerkzeuge scharf und sauber. Angemessen gepflegtes Schneidewerkzeug mit scharfen Sägeblättern läuft geschmeidiger und ist leichter zu kontrollieren.
g) Verwenden Sie das Elektrowerkzeug, Zubehör und Werkzeugteile usw. in Übereinstimmung mit diesen Anweisungen unter Berücksichtigung der Arbeitsumstände und der auszuführenden Arbeit. Die unzweckmäßige Verwendung des Elektrowerkzeugs kann zu Gefahr führen.
h) Halten Sie Handgriffe und Greifflächen trocken, sauber und frei von Öl und Fett. Rutschige Griffe und Greifflächen verhindern die sichere Handhabung und Kontrolle des Werkzeugs in unerwarteten Situationen.

(2.6) **5) Allgemeine Sicherheitswarnungen für das Elektrowerkzeug [Wartung]**
Lassen Sie Ihr Elektrowerkzeug von qualifiziertem Fachpersonal und nur mit identischen Ersatzteilen reparieren. Dadurch wird die fortwährende Sicherheit des Elektrowerkzeugs gewährleistet.

(2.7) **GESUNDHEITSHINWEISE**
WARNUNG: Bei Arbeiten mit dieser Maschine können Staubpartikel entstehen. Je nachdem, mit welchem Material Sie arbeiten, kann dieser Staub besonders schädlich sein. Suchen Sie professionelle Hilfe auf, wenn Sie vermuten, dass die Farbe auf dem Material, das Sie schneiden wollen, Blei enthält. Auf Blei basierte Farben sind von professionellen Fachkräften zu entfernen. Von Selbstversuchen ist abzuraten.
Hat sich der Staub auf Oberflächen abgesetzt, kann Hand-Mund-Kontakt zur Aufnahme von Blei führen. Schon geringe Mengen an Blei können unwiderrufliche Schäden an Hirn und Nervensystem verursachen. Junge und ungeborene Kinder sind besonders gefährdet.
Ziehen Sie die Risiken verbunden mit dem Material, mit dem Sie arbeiten, in Erwägung und verringern Sie das Risiko, sich dem auszusetzen.
Da manche Materialien potenziell gesundheitsschädlichen Staub produzieren, empfehlen wir während des Betriebs der Maschine die Verwendung von zugelassenen Schutzmasken mit austauschbaren Filtern.
Sie sollten stets:
- in gut belüfteten Bereichen arbeiten.
- geprüfte Schutzausrüstung tragen, z. B. Staubmasken für die Filterung mikroskopisch kleiner Partikel.

(2.8) **WARNUNG:** Bei der Arbeit mit Elektrowerkzeugen können Objekte in Richtung Ihrer Augen geschleudert werden. Dies kann zu schweren Verletzungen der Augen führen. Tragen Sie vor Inbetriebnahme des Elektrowerkzeugs immer eine Sicherheitsbrille oder eine Schutzbrille mit seitlichem Schutz oder wenn notwendig einen Gesichtsschutz.

SICHERHEITSANWEISUNGEN FÜR ALLE SÄGEN [Schnittverfahren]
a) GEFAHR: Kommen Sie mit Ihren Händen nicht in den Sägebereich und an das Sägeblatt. Halten Sie mit Ihrer zweiten Hand den Zusatzgriff oder das Motorgehäuse. Wenn beide Hände die Säge halten, können diese vom Sägeblatt nicht verletzt werden.
b) Greifen Sie nicht unter das Werkstück. Die Schutzhaube kann Sie unter dem Werkstück nicht vor dem Sägeblatt schützen.
c) Passen Sie die Schnitttiefe an die Dicke des Werkstücks an. Es sollte weniger als eine volle Zahnhöhe unter dem Werkstück sichtbar sein.
d) Halten Sie das zu sägende Werkstück niemals in der Hand oder über dem Bein fest. Sichern Sie das Werkstück an einer stabilen Aufnahme. Es ist wichtig, das Werkstück gut zu befestigen, um die Gefahr von Körperkontakt, Klemmen des Sägeblattes oder Verlust der Kontrolle zu minimieren.
e) Halten Sie das Elektrowerkzeug an den isolierten Griffflächen, wenn Sie Arbeiten ausführen, bei denen das Einsatzwerkzeug verborgene Stromleitungen oder die eigene Anschlussleitung treffen kann. Kontakt mit einer spannungsführenden Leitung setzt auch die Metallteile des Elektrowerkzeugs unter Spannung und führt zu einem elektrischen Schlag.

f) Verwenden Sie beim Längsschneiden immer einen Anschlag oder eine gerade Kantenführung. Dies verbessert die Schnittgenauigkeit und verringert die Möglichkeit, dass das Sägeblatt klemmt.
g) Verwenden Sie immer Sägeblätter in der richtigen Größe und mit passender Aufnahmebohrung (z. B. rautenförmig oder rund). Sägeblätter, die nicht zu den Montageteilen der Säge passen, laufen unrund und führen zum Verlust der Kontrolle.
h) Verwenden Sie niemals beschädigte oder falsche Sägeblatt-Unterlegscheiben oder -Schrauben. Die Sägeblatt-Unterlegscheiben und -Schrauben wurden speziell für Ihre Säge konstruiert, für optimale Leistung und Betriebssicherheit.

(3.2) **Weitere Sicherheitshinweise für alle Sägen**
Rückschlag – Ursachen und entsprechende Sicherheitshinweise – Ein Rückschlag ist die plötzliche Reaktion infolge eines hakenden, klemmenden oder falsch ausgerichteten Sägeblattes, die dazu führt, dass eine unkontrollierte Säge abhebt und sich aus dem Werkstück heraus in Richtung des Bedienperson bewegt.
– Wenn sich das Sägeblatt in dem sich schließenden Sägespalt verhakt oder verklemmt, blockiert es, und die Motorkraft schlägt die Säge in Richtung der Bedienperson zurück.
– Wird das Sägeblatt im Sägeschnitt verdreht oder falsch ausgerichtet, können sich die Zähne der hinteren Sägeblattkante in der Holz-Oberfläche verhaken, wodurch sich das Sägeblatt aus dem Sägespalt heraus bewegt und die Säge in Richtung der Bedienperson zurückspringt.
Ein Rückschlag ist die Folge eines falschen oder fehlerhaften Gebrauchs der Säge. Er kann durch geeignete Vorsichtsmaßnahmen, wie nachfolgend beschrieben, verhindert werden.
a) Halten Sie die Säge mit beiden Händen fest und bringen Sie Ihre Arme in eine Stellung, in der Sie die Rückschlagkräfte abfangen können. Halten Sie sich immer seitlich des Sägeblattes, nie das Sägeblatt in eine Linie mit Ihrem Körper bringen. Bei einem Rückschlag kann die Kreissäge rückwärts springen, jedoch kann die Bedienperson durch geeignete Vorsichtsmaßnahmen die Rückschlagkräfte beherrschen.
b) Falls das Sägeblatt verklemmt oder Sie die Arbeit unterbrechen, schalten Sie die Säge aus und halten Sie sie im Werkstoff ruhig, bis das Sägeblatt zum Stillstand gekommen ist. Versuchen Sie nie, die Säge aus dem Werkstück zu entfernen oder sie rückwärts zu ziehen, solange das Sägeblatt sich bewegt, sonst kann ein Rückschlag erfolgen. Ermitteln und beheben Sie die Ursache für das Verklemmen des Sägeblattes.
c) Wenn Sie eine Säge, die im Werkstück steckt, wieder starten wollen, zentrieren Sie das Sägeblatt im Sägespalt und überprüfen Sie, ob die Sägezähne nicht im Werkstück verhakt sind. Verhakt das Sägeblatt, kann es sich aus dem Werkstück heraus bewegen oder einen Rückschlag verursachen, wenn die Säge erneut gestartet wird.
d) Stützen Sie große Platten ab, um das Risiko eines Rückschlags durch ein klemmendes Sägeblatt zu vermindern. Große Platten können sich unter ihrem Eigengewicht durchbiegen. Platten müssen auf beiden Seiten abgestützt werden, und zwar sowohl in der Nähe des Sägespalts als auch an der Kante.
e) Verwenden Sie keine stumpfen oder beschädigten Sägeblätter. Sägeblätter mit stumpfen oder falsch ausgerichteten Zähnen verursachen durch einen zu engen Sägespalt eine erhöhte Reibung, Klemmen des Sägeblattes und Rückschlag.
f) Ziehen Sie vor dem Sägen die Schnitttiefen- und Schnittwinkeleinstellungen fest. Wenn sich während des Sägens die Einstellungen verändern, kann sich das Sägeblatt verklemmen und ein Rückschlag auftreten**.**
g) Seien Sie besonders vorsichtig beim Sägen in bestehende Wände oder andere nicht einsehbare Bereiche. Das eintauchende Sägeblatt kann beim Sägen in verborgene Objekte blockieren und einen Rückschlag verursachen.

FUNKTIONSWEISE DES UNTEREN SCHUTZES

a) Überprüfen Sie vor jeder Benutzung, ob die untere Schutzhaube einwandfrei schließt.

Verwenden Sie die Säge nicht, wenn die untere Schutzhaube nicht frei beweglich ist und sich nicht sofort schließt. Klemmen oder binden Sie die untere Schutzhaube niemals in geöffneter Position fest. Sollte die Säge unbeabsichtigt zu Boden fallen, kann die untere Schutzhaube verbogen werden. Öffnen Sie die Schutzhaube mit dem Rückziehhebel und stellen Sie sicher, dass sie sich frei bewegt und bei allen Schnittwinkeln und -tiefen weder Sägeblatt noch andere Teile berührt.
b) Überprüfen Sie die Funktion der Feder für die untere Schutzhaube. Lassen Sie die Säge vor dem Gebrauch warten, wenn untere Schutzhaube und Feder nicht einwandfrei arbeiten. Beschädigte Teile, klebrige Ablagerungen oder Anhäufungen von Spänen lassen die untere Schutzhaube verzögert arbeiten.
c) Öffnen Sie die untere Schutzhaube von Hand nur bei besonderen Schnitten, wie z. B. „Tauch- und Winkelschnitten". Öffnen Sie die untere Schutzhaube mit dem Rückziehhebel und lassen Sie diesen los, sobald das Sägeblatt in das Werkstück eintaucht. Bei allen anderen Sägearbeiten soll die untere Schutzhaube automatisch arbeiten.
d) Legen Sie die Säge nicht auf der Werkbank oder dem Boden ab, ohne dass die untere Schutzhaube das Sägeblatt bedeckt. Ein ungeschütztes, nachlaufendes Sägeblatt bewegt die Säge entgegen der Schnittrichtung und sägt, was ihm im Weg ist. Beachten Sie dabei die Nachlaufzeit des Sägeblatts.

ZUSÄTZLICHE SICHERHEITSHINWEISE FÜR KREISSÄGEN

a) Verwenden Sie keine Sägeblätter aus Schnellarbeitsstahl.
b) Überprüfen Sie die Maschine und das Sägeblatt vor jeder Inbetriebnahme. Verwenden Sie keine verformten, rissigen, abgenutzten oder anderweitig beschädigten Sägeblätter.
c) Verwenden Sie die Säge niemals ohne das Original-Schutzsystem. Stellen Sie in offener Stellung niemals den beweglichen Schutz fest. Stellen Sie sicher, dass der Schutz frei beweglich ist.
d) Verwenden Sie nur Sägeblätter, die mit denin dieser Betriebsanleitung aufgeführten Eigenschaften übereinstimmen. Vergleichen Sie vor Verwendung von Zubehör stets die maximale Drehzahl des Zubehörs mit der der Maschine.
e) Verwenden Sie keine Schleifscheiben.
f) Verwenden Sie nur Blattdurchmesser entsprechend den Markierungen.

-Suchen Sie das richtige Sägeblatt entsprechend dem zu sägenden Werkstoff aus.
-Verwenden Sie nur Sägeblätter mit einer Drehzahl-Kennzeichnung, die der auf dem Elektrowerkzeug angegebenen Drehzahl entspricht oder höher ist.
-Verwenden Sie nur vom Hersteller festgelegte Sägeblätter, die, falls sie zum Schneiden von Holz oder ähnlichen Werkstoffen vorgesehen sind, EN 847-1 entsprechen.
-Tragen Sie beim Gebrauch des Gerätes eine Staubmaske.
-Wenn die Netzanschlussleitung dieses Gerätes beschädigt wird, muss sie durch eine besondere Anschlussleitung ersetzt werden, die vom Hersteller oder seinem Kundendienst erhältlich ist.

(3.4) **WARNUNG:** Sollten Teile fehlen, verwenden Sie die Maschine nicht, bis die fehlenden Teile ersetzt wurden. Das Nichtbefolgen kann zu schweren körperlichen Verletzungen führen.

(4.1) ERSTE SCHRITTE – AUSPACKEN

Vorsicht: Diese Verpackung enthält scharfe Gegenstände. Lassen Sie beim Auspacken Vorsicht walten. Entnehmen Sie die Maschine sowie das im Lieferumfang enthaltene Zubehör der Verpackung. Stellen Sie sicher, dass die Maschine in ordnungsgemäßem Zustand ist, und vergewissern Sie sich, dass alle in dieser Betriebsanleitung aufgelisteten Zubehörteile enthalten sind. Stellen Sie ebenfalls sicher, dass alle Zubehörteile vollständig sind.
Fehlen Teile, geben Sie die Maschine zusammen mit dem Zubehör in Originalverpackung beim Einzelhändler ab.

Entsorgen Sie die Verpackung nicht; bewahren Sie sie während der Garantiefrist sicher auf. Entsorgen Sie die Verpackung umweltfreundlich. Recyceln Sie sie nach Möglichkeit.

Lassen Sie niemals Kinder mit leeren Plastiktüten spielen, es besteht Erstickungsgefahr.

(4.3) Evolution Bedienungsanleitungen

Evolution Power Tools stellt für jedes Produkt eine Bedienungsanleitung zur Verfügung. Jedes Handbuch wurde sorgfältig konzipiert und entwickelt, um leicht zugängliche und nützliche Informationen zur sicheren Verwendung, Pflege und Wartung des Produkts bereitzustellen. Die Nutzung der Informationen aus diesem Handbuch ermöglicht dem Bediener die vollständige und sichere Ausschöpfung des Potenzials der Maschine.
Evolution verfolgt eine Politik der kontinuierlichen Produktentwicklung. Das kann gelegentlich zur Folge haben, dass die neuesten Verbesserungen oder Erweiterungen, die in ein bestimmtes Produkt eingeflossen sind, in seltenen Fällen nicht vollständig in ein Handbuch übernommen wurden. Upgrades oder Verbesserungen eines Produkts können als Folge von technologischen Fortschritten oder Änderungen des rechtlichen Rahmens des empfangenden Landes usw. auftreten.
Wenn Sie sich zu einem Aspekt der Nutzung, Pflege oder Wartung eines Produkts nicht sicher sind, kontaktieren Sie die entsprechende Website von Evolution oder die Hotline, wo Sie die aktuellsten Informationen und zusätzliche Tipps erhalten.

USA

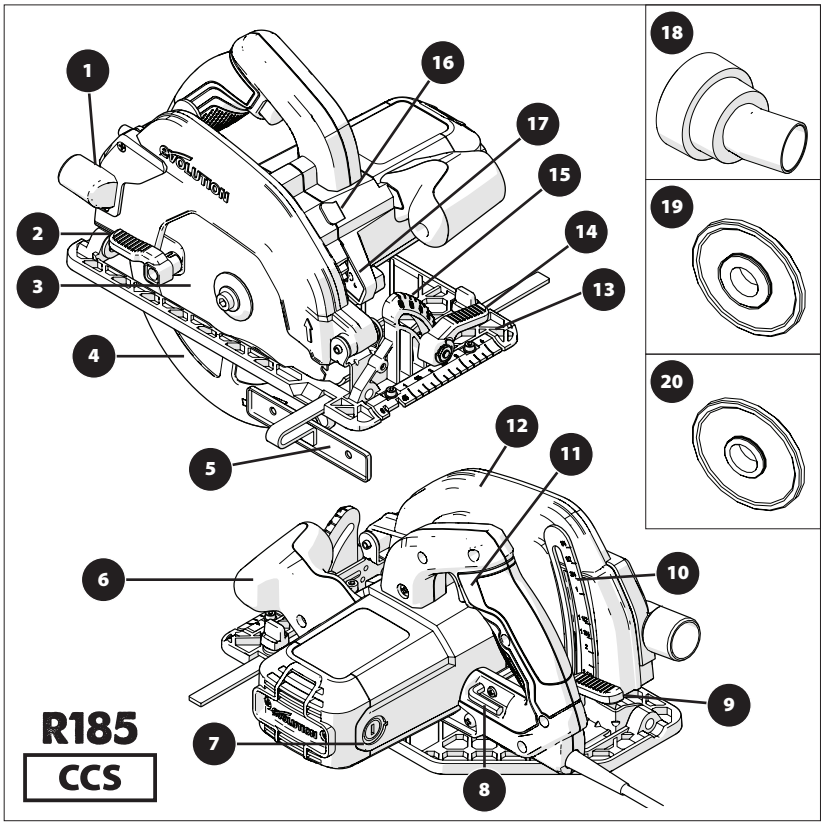

1. AUSWURFÖFFNUNG FÜR SCHNITTMATERIAL
2. DAUMEN-HEBEL
3. MEHRZWECK-TCT-SÄGEBLATT
4. UNTERER SÄGEBLATTSCHUTZ
5. PARALLELE KANTENFÜHRUNG
6. ERGONOMISCHER VORDERER GRIFF
7. KOHLEBÜRSTEN
8. 8 MM SECHSKANTSCHLÜSSEL (SÄGEBLATTWECHSEL)
9. VERRIEGELUNGSHEBEL FÜR EINSTELLUNG DER SCHNITTTIEFE
10. TIEFENSKALA
11. HINTERER HANDGRIFF AN-/AUS-SCHALTER
12. OBERER SÄGEBLATTSCHUTZ
13. FEINGESTANZTE BODENPLATTE
14. SCHRÄGEINSTELLUNG DAUMEN-HEBEL
15. WINKELMESSER
16. DORNVERRIEGELUNGSKNOPF
17. LED-LICHT
18. ADAPTER FÜR ENTSTAUBUNGSANSCHLUSS
19. 25/32 Zoll INNERER SÄGEBLATTFLANSCH
20. 5/8 Zoll INNERER SÄGEBLATTFLANSCH

USA

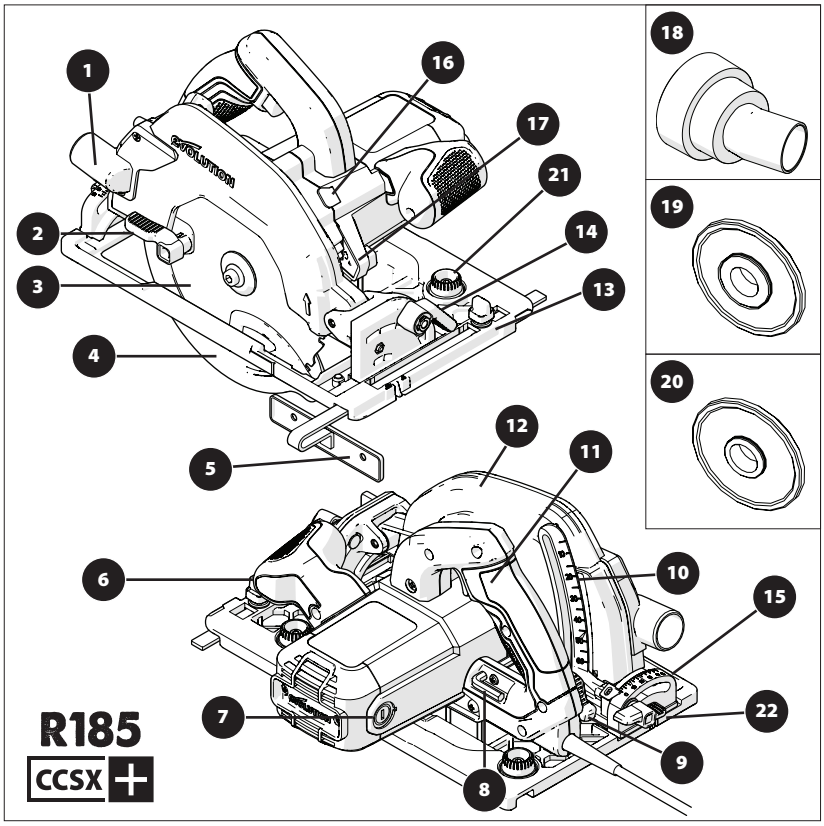

1. AUSWURFÖFFNUNG FÜR SCHNITTMATERIAL
2. DAUMEN-HEBEL
3. MEHRZWECK-TCT-SÄGEBLATT
4. UNTERER SÄGEBLATTSCHUTZ
5. PARALLELE KANTENFÜHRUNG
6. ERGONOMISCHER VORDERER GRIFF
7. KOHLEBÜRSTEN
8. 8 MM SECHSKANTSCHLÜSSEL (SÄGEBLATTWECHSEL)
9. VERRIEGELUNGSHEBEL FÜR EINSTELLUNG DER SCHNITTTIEFE
10. TIEFENSKALA
11. HINTERER HANDGRIFF AN-/AUS-SCHALTER
12. OBERER SÄGEBLATTSCHUTZ
13. FEINGESTANZTE MIT FÜHRUNGSSCHIENEN KOMPATIBLE BODENPLATTE
14. DAUMEN-HEBEL
15. HINTERER WINKELMESSER
16. DORNVERRIEGELUNGSKNOPF
17. LED-LICHT
18. ADAPTER FÜR ENTSTAUBUNGSANSCHLUSS
19. 25/32 Zoll INNERER SÄGEBLATTFLANSCH
20. 5/8 Zoll INNERER SÄGEBLATTFLANSCH
21. DREHKNÖPFE ZUR SCHIENENEINSTELLUNG
22. HINTERE RÄNDELSCHRAUBE

GB / EU / AUS

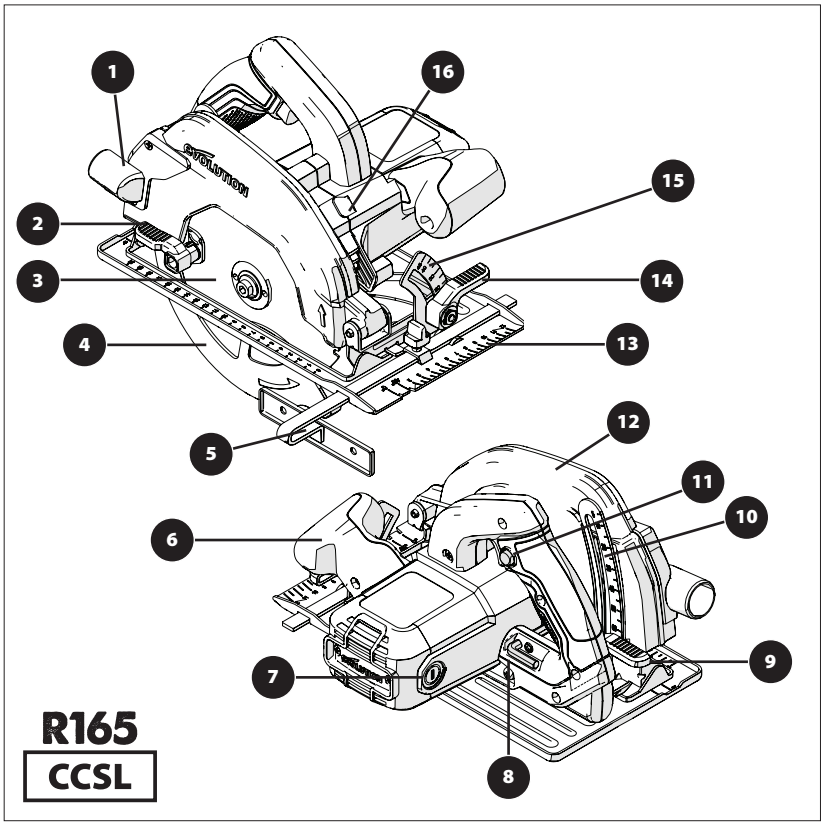

1. AUSWURFÖFFNUNG FÜR SCHNITTMATERIAL
2. DAUMEN-HEBEL
3. MEHRZWECK-TCT-SÄGEBLATT
4. UNTERER SÄGEBLATTSCHUTZ
5. PARALLELE KANTENFÜHRUNG
6. ERGONOMISCHER VORDERER GRIFF
7. KOHLEBÜRSTEN
8. 8 MM SECHSKANTSCHLÜSSEL (SÄGEBLATTWECHSEL)
9. VERRIEGELUNGSHEBEL FÜR EINSTELLUNG DER SCHNITTTIEFE
10. TIEFENSKALA
11. HINTERER HANDGRIFF MIT SICHERHEITS-AN-/AUS-SCHALTER
12. OBERER SÄGEBLATTSCHUTZ
13. FEINGESTANZTE BODENPLATTE
14. DAUMEN-HEBEL
15. WINKELMESSER
16. DORNVERRIEGELUNGSKNOPF

GB / EU

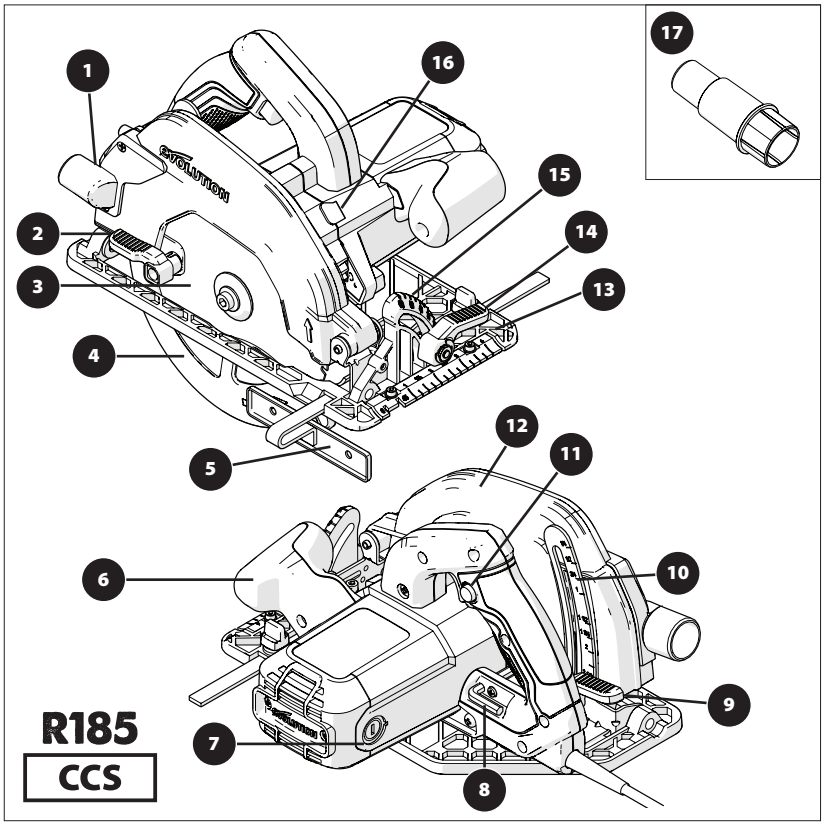

1. AUSWURFÖFFNUNG FÜR SCHNITTMATERIAL
2. DAUMEN-HEBEL
3. MEHRZWECK-TCT-SÄGEBLATT
4. UNTERER SÄGEBLATTSCHUTZ
5. PARALLELE KANTENFÜHRUNG
6. ERGONOMISCHER VORDERER GRIFF
7. KOHLEBÜRSTEN
8. 8 MM SECHSKANTSCHLÜSSEL (SÄGEBLATTWECHSEL)
9. VERRIEGELUNGSHEBEL FÜR EINSTELLUNG DER SCHNITTTIEFE
10. TIEFENSKALA
11. HINTERER HANDGRIFF MIT SICHERHEITS-AN-/AUS-SCHALTER
12. OBERER SÄGEBLATTSCHUTZ
13. FEINGESTANZTE BODENPLATTE
14. DAUMEN-HEBEL
15. WINKELMESSER
16. DORNVERRIEGELUNGSKNOPF
17. ADAPTER FÜR ENTSTAUBUNGSANSCHLUSS

GB / EU

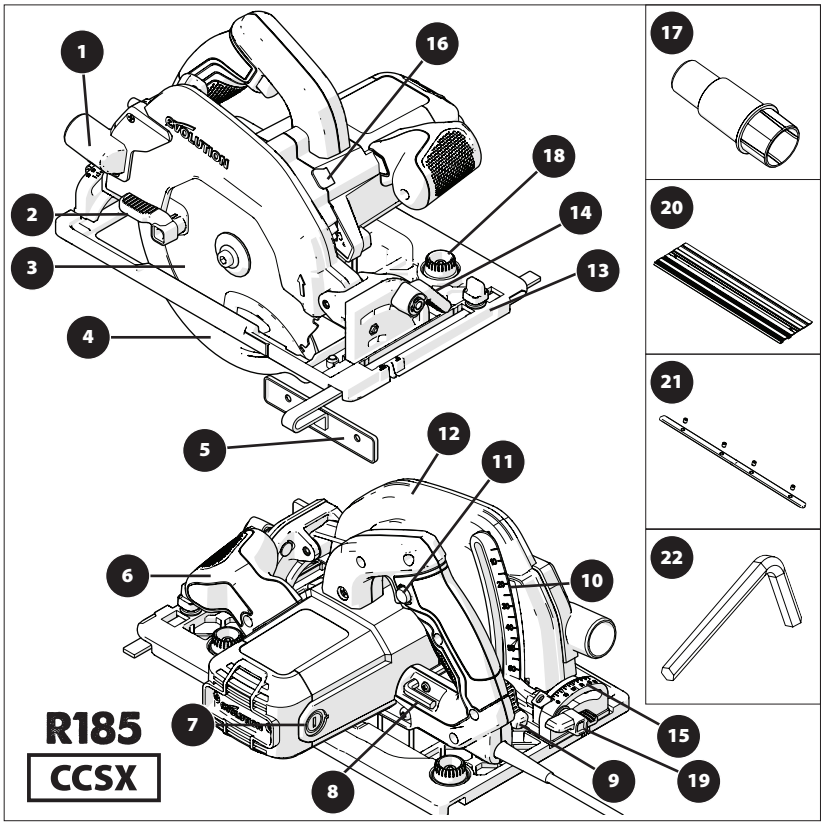

1. AUSWURFÖFFNUNG FÜR SCHNITTMATERIAL
2. DAUMEN-HEBEL
3. MEHRZWECK-TCT-SÄGEBLATT
4. UNTERER SÄGEBLATTSCHUTZ
5. PARALLELE KANTENFÜHRUNG
6. ERGONOMISCHER VORDERER GRIFF
7. KOHLEBÜRSTEN
8. 8 MM SECHSKANTSCHLÜSSEL (SÄGEBLATTWECHSEL)
9. VERRIEGELUNGSHEBEL FÜR EINSTELLUNG DER SCHNITTTIEFE
10. TIEFENSKALA
11. HINTERER HANDGRIFF MIT SICHERHEITS-AN-/AUS-SCHALTER
12. OBERER SÄGEBLATTSCHUTZ
13. FEINGESTANZTE MIT FÜHRUNGSSCHIENEN KOMPATIBLE BODENPLATTE
14. DAUMEN-HEBEL
15. HINTERER WINKELMESSER
16. DORNVERRIEGELUNGSKNOPF
17. ADAPTER FÜR ENTSTAUBUNGSANSCHLUSS
18. DREHKNÖPFE ZUR SCHIENENEINSTELLUNG
19. HINTERE RÄNDELSCHRAUBE
20. 3x 340 MM-SCHIENE
21. 4x SCHIENENVERBINDUNGSSTANGE
22. 3 MM SECHSKANTSCHLÜSSEL

GB / EU

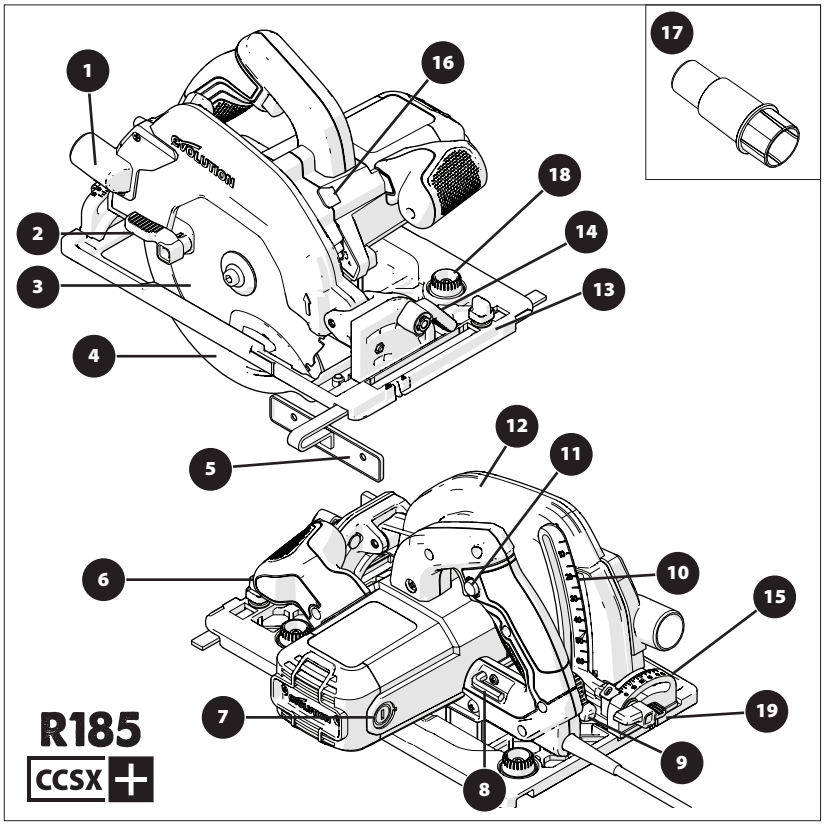

1. AUSWURFÖFFNUNG FÜR SCHNITTMATERIAL
2. DAUMEN-HEBEL
3. MEHRZWECK-TCT-SÄGEBLATT
4. UNTERER SÄGEBLATTSCHUTZ
5. PARALLELE KANTENFÜHRUNG
6. ERGONOMISCHER VORDERER GRIFF
7. KOHLEBÜRSTEN
8. 8 MM SECHSKANTSCHLÜSSEL (SÄGEBLATTWECHSEL)
9. VERRIEGELUNGSHEBEL FÜR EINSTELLUNG DER SCHNITTTIEFE
10. TIEFENSKALA
11. HINTERER HANDGRIFF MIT SICHERHEITS-AN-/AUS-SCHALTER
12. OBERER SÄGEBLATTSCHUTZ
13. FEINGESTANZTE MIT FÜHRUNGSSCHIENEN KOMPATIBLE BODENPLATTE
14. DAUMEN-HEBEL
15. HINTERER WINKELMESSER
16. DORNVERRIEGELUNGSKNOPF
17. ADAPTER FÜR ENTSTAUBUNGSANSCHLUSS
18. DREHKNÖPFE ZUR SCHIENENEINSTELLUNG
19. HINTERE RÄNDELSCHRAUBE

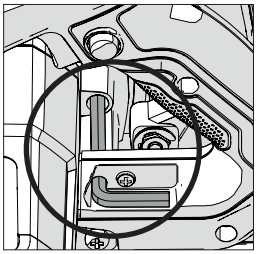

Abb. 1

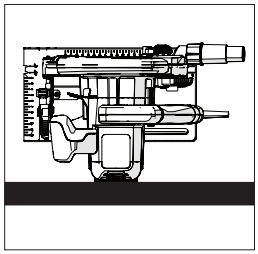

Abb. 2

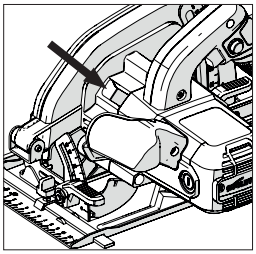

Abb. 3

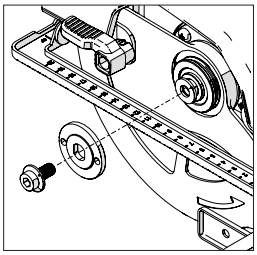

Abb. 4

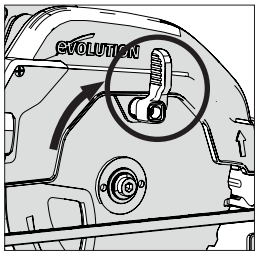

Abb. 5

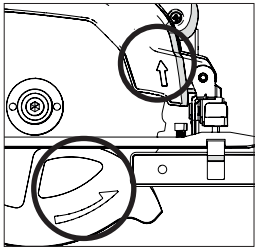

Abb. 6

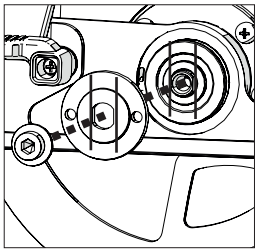

Abb. 7a

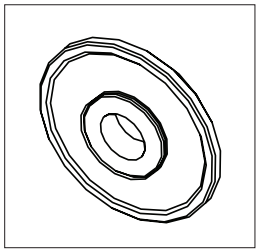

Abb. 7b

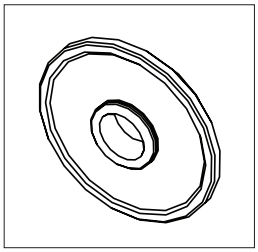

Abb. 7c

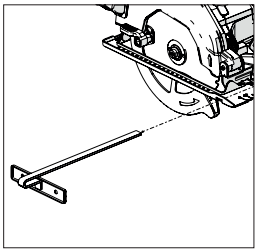

Abb. 8

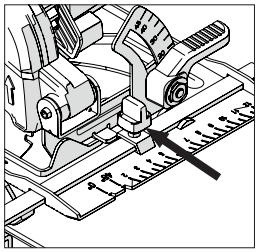

Abb. 9

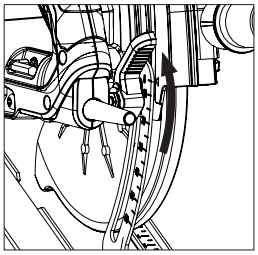

Abb. 10

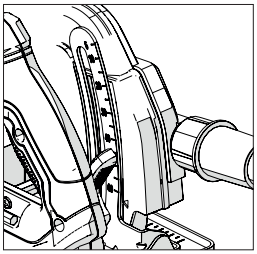

Abb. 11

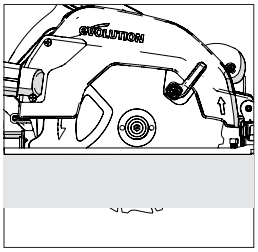

Abb. 12

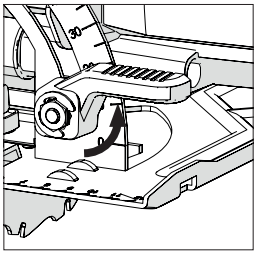

Abb. 13

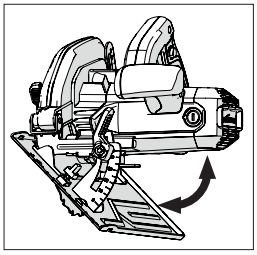

Abb. 14

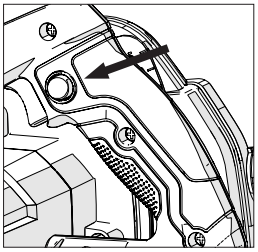

Abb. 15

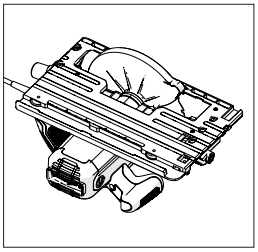

Abb. 16

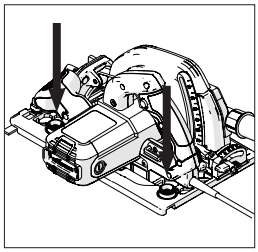

Abb. 17

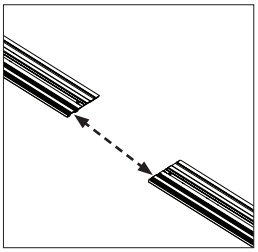

Abb. 18

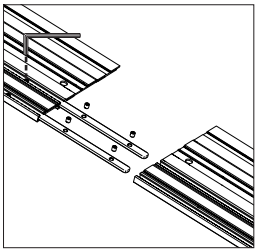

Abb. 19

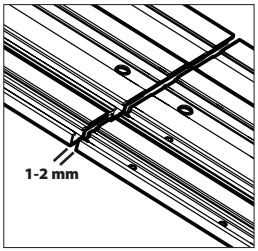

Abb. 20

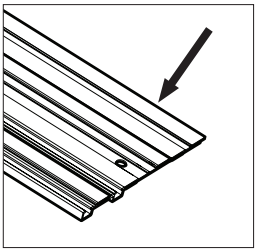

Abb. 21

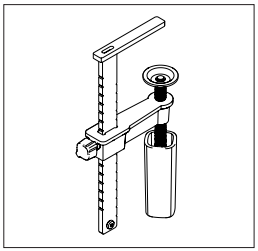

Abb. 22

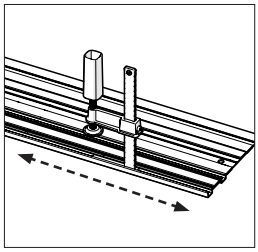

Abb. 23

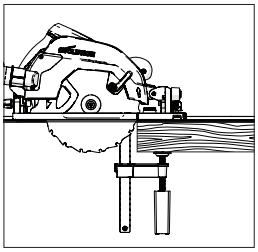

Abb. 24

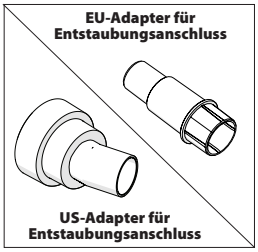

Abb. 25

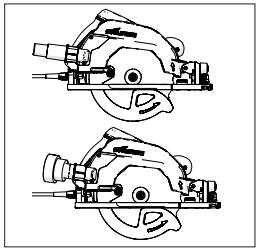

Abb. 26

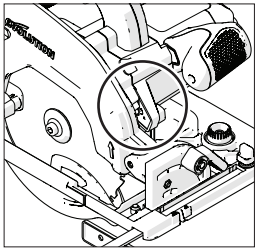

Abb. 27

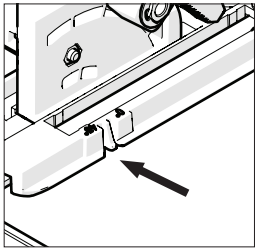

Abb. 28

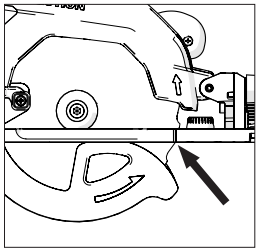

Abb. 29

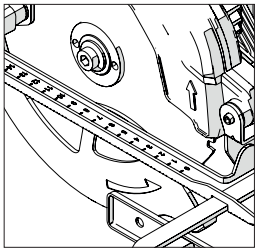

Abb. 30

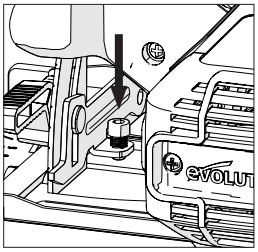

Abb. 31

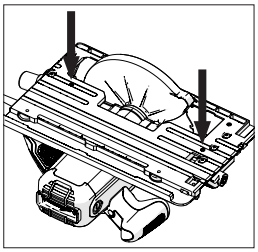

Abb. 32

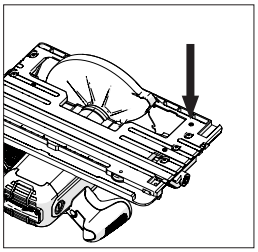

Abb. 33

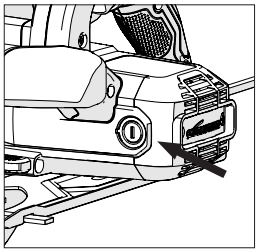

Abb. 34

(10) VORBEREITUNG

WARNUNG: Trennen Sie die Maschine stets von der Stromversorgung, bevor Sie jegliche Einstellungen vornehmen.

Hinweis: Diese Maschinen sind mit einem für das Zielland geeigneten Stromkabel und Stecker ausgestattet. Modifizieren oder verändern Sie das Stromkabel nicht.

(10.1) EINSETZEN / ENTFERNEN EINES SÄGEBLATTS

WARNUNG: Verwenden Sie nur originale Sägeblätter von Evolution (oder von Evolution Power Tools anerkannte), die für den Einsatz in diesen Maschinen konzipiert wurden. Stellen Sie sicher, dass die maximale Drehzahl des Sägeblattes mit der Maschine kompatibel ist. Diese Arbeiten dürfen lediglich bei getrennter Hauptstromversorgung durchgeführt werden.

Hinweis: Es wird empfohlen, dass der Bediener bei der Handhabung des Sägeblattes während der Montage oder beim Austausch des Sägeblattes Schutzhandschuhe trägt.

- Finden Sie den mitgelieferten Sechskantschlüssel für den Wechsel der Sägeblätter, der sich im Aufbewahrungsfach an der Maschine befindet (an allen Maschinen in ähnlicher Position). **(Abb. 1)**
- Platzieren Sie die Säge auf einer ebenen, sicheren Oberfläche.

Hinweis: Alle Maschinen können vorsichtig auf dem flachen Ende des Motorgehäuses **(Abb. 2)** platziert werden, was Ihnen einfachen Zugriff auf das Sägeblatt und dessen Befestigungen gewährt.

- Finden Sie den Dornverriegelungsknopf der Maschine (an allen Maschinen in ähnlicher Position). Sperren Sie den Dorn der Maschine durch Betätigen des Dornverriegelungsknopfs. **(Abb. 3)**.

Hinweis: Ein langsames Rotieren des Sägeblatts mit der Hand, während der Dornverriegelungsknopf sanft gedrückt wird, hilft bei der Sperrung des Dorns.

- Lösen und entfernen Sie die Innensechskantschraube des Dorns, zugehörige Halterungen und den äußeren Sägeblatt-Antriebsflansch mit dem Sechskantschlüssel. **(Abb. 4)**

Hinweis: Die Innensechskantschraube ist mit einem Standard-Schraubengewinde ausgestattet. Drehen Sie die Schraube im Uhrzeigersinn, um sie anzuziehen. Drehen Sie die Schraube gegen den Uhrzeigersinn, um sie zu lösen.

- Bewahren Sie den äußeren Sägeblatt-Flansch und alle zugehörigen Befestigungen sicher auf.
- Drehen Sie den unteren Sägeblattschutz mit Hilfe des manuellen Daumen-Hebels in den oberen Sägeblattschutz. **(Abb. 5)**
- Entfernen Sie das Sägeblatt (falls eingesetzt) vorsichtig aus der Maschine.
- Reinigen Sie die inneren und äußeren Sägeblatt-Antriebsflansche sorgfältig.

Hinweis: Der innere Sägeblatt-Flansch kann, falls gewünscht, an Ort und Stelle belassen werden; er sollte jedoch überprüft und gründlich gereinigt werden. Falls er aus der Maschine entfernt wird, muss er mit derselben Ausrichtung wie zuvor wieder eingesetzt werden.

- Reinigen Sie das Sägeblatt gründlich im Bereich der Bohrungen (beide Oberflächen), wo die Blattflansche das Sägeblatt berühren und festklemmen.
- Setzen Sie das (neue) Sägeblatt ein.
- Stellen Sie sicher, dass die auf dem Sägeblatt aufgedruckte Drehrichtung der Richtung der Pfeile auf dem oberen und unteren Sägeblattschutz entspricht. **(Abb. 6)**
- Setzen Sie den äußeren Antriebsflansch, die Sechskantschraube und die zugehörigen Befestigungen erneut ein.

Hinweis: Der äußere Antriebsflansch hat eine speziell bearbeitete Bohrung, die über zwei gegenüberliegende flache Stellen verfügt. **(Abb. 7a)** Diese treffen mit zwei komplementären flachen Stellen, die in den Dornschaft der Maschine eingearbeitet sind, zusammen.

- Betätigen Sie die Dornsperre erneut und ziehen Sie die Sechskantschraube des Dorns mit Hilfe des Sechskantschlüssels sorgfältig fest.
- Lassen Sie den Dornverriegelungsknopf los
- Verwahren Sie den Sechskantschlüssel an seinem entsprechenden Aufbewahrungsort.
- Überprüfen Sie, ob die Dornsperre vollständig gelöst ist, indem Sie das Sägeblatt per Hand drehen.
- Prüfen Sie die Funktion des unteren Schutzes.

Hinweis: Für den nordamerikanischen Markt ist nur ein zweiseitiger Dornflansch enthalten für Sägeblätter mit 1-Zoll-Bohrung **(Abb. 7b)** und 5/8-Zoll-Bohrung **(Abb. 7c)**.

(11) PARALLELE KANTENFÜHRUNG

Eine parallele Kantenführung **(Abb. 8)** kann besonders beim Kappschneiden hilfreich sein und wird bei allen CCS-Maschinen mitgeliefert. Die Führung kann auf der Vorderseite der Bodenplatte angebracht werden.
Der Arm der Führung sollte durch die rechteckigen Schlitze an jeder Seite (vorn) der Pressstahl-Bodenplatte eingeführt und dann unter die in der Mitte befindliche Einstellsperrschraube geschoben werden. **(Abb. 9)**

Hinweis: Die parallele Kantenführung kann auf beiden Seiten der Bodenplatte angebracht werden.

WARNUNG: Die Führung darf nur eingesetzt und eingestellt werden, wenn die Maschine vom Stromnetz getrennt ist.

Hinweis: Der Arm der parallelen Kantenführung muss alle rechteckigen Schlitze in der Bodenplatte durchlaufen.

WARNUNG: Es kann gefährlich sein, die Kantenführung einzusetzen oder zu verwenden, wenn der Arm nur durch einen (1) der rechteckigen Schlitze in der Bodenplatte verläuft.
Passen Sie die Kantenführung so an, dass sie den erforderlichen Abstand zum Sägeblatt hat und ziehen Sie die Einstellschraube fest. Überprüfen Sie, dass die Kantenführung parallel zum Sägeblatt ausgerichtet ist.

(12) EINSTELLEN DER SCHNITTTIEFE

Hinweis: Die allgemeine Einstellung der Schnitttiefe erfolgt bei allen CCS-Maschinen mit Hilfe der gleichen Bauteile und über die gleiche grundlegende Technik zur Einstellung der Blatttiefe.

- Lösen Sie die Verriegelung für die Einstellung der Schnitttiefe, indem Sie den Bedienhebel nach oben ziehen. **(Abb. 10)**
- Durch die Einstellung / Repositionierung der Bodenplatte kann die erforderliche Schnitttiefe erreicht werden (Differenz, um die das Sägeblatt aus der Bodenplatte herausragt).

Hinweis: Auf dem Tiefenanpassungs-Quadranten befindet sich eine Tiefenskala mit einer entsprechenden Indexmarkierung in dem angrenzenden Bereich des oberen Sägeblattschutzes der Maschine. **(Abb. 11)** Mit Hilfe dieser Funktionen können Einstellungen schnell vorgenommen werden.

Hinweis: Obwohl die Tiefenskala und Indexmarkierung sehr hilfreich für schnelle Tiefeneinstellungen sind, sollte deren Verwendung stets als Anleitung für die erreichte Einstellung betrachtet werden.
Wenn eine sehr präzise Schnitttiefe erforderlich ist, sollte die Einstellung des Sägeblatts mit Hilfe eines Präzisions-Lineals (nicht im Lieferumfang enthalten) o. ä. überprüft werden.

- In den meisten Fällen sollte die Schnitttiefe auf die Dicke des zu schneidenden Materials plus die halbe Tiefe eines Sägezahns (Spitze des Sägezahns bis zum breitesten Teil) eingestellt werden. **(Abb.12)**
- Schließen Sie die Verriegelung der Tiefeneinstellung, indem Sie den Bedienhebel nach unten drücken, um die Maschine in der gewünschten Position zu sichern.

(13) EINSTELLEN DES SCHNITTWINKELS (SCHRÄGE)

Die CCSL- und CCSX-Maschinen verfügen über die Möglichkeit, das Sägeblatt um bis zu 45° nach links zu kippen. Die CCS-Maschinen verfügen über die Möglichkeit, das Sägeblatt um bis zu 60° nach links zu kippen.
Daher sind Schrägschnitte möglich.

Hinweis: Das Sägeblatt befindet sich in vertikaler Position, wenn der Winkelmesser auf 0° steht.

Hinweis: Auf dem Winkel-Sperr-Quadranten vorn auf der Bodenplatte befindet sich ein Winkelmesser (0°-45° oder 0°-60°). Damit können Winkel schnell eingestellt werden, was aber nur als Richtschnur dienen sollte.
Wenn ein sehr präziser Schnittwinkel erforderlich ist, sollte die Einstellung des Sägeblatts mit Hilfe eines Präzisions-Winkelmessers (nicht im Lieferumfang enthalten) o. ä. überprüft werden.

- Lösen Sie den Winkel-Sperrmechanismus vorn an der Maschine, indem Sie den Hebel nach oben ziehen. **(Abb. 13)**
- Kippen Sie das Sägeblatt in den gewünschten Winkel, wie auf der Winkelskala des Quadranten

angegeben. **(Abb. 14)**
- Ziehen Sie den Winkel-Sperrmechanismus fest, wenn der gewünschte Winkel erreicht wurde, indem Sie den Hebel nach unten drücken.

(14) BEDIENUNGSHINWEISE (ÜBERPRÜFUNGEN VOR DEM BETRIEB)

Hinweis: Da alle Betriebsumgebungen einmalig und unterschiedlich sind, bietet Evolution Power Tools die folgende allgemeine Empfehlung für einen sicheren Betriebsablauf und sichere Betriebspraktiken zur Berücksichtigung durch den Betreiber.

Die Hinweise können aber nur unvollständig sein, da Evolution keinen Einfluss auf die Art der Werkstatt oder Arbeitsumgebung hat, in denen die Maschinen benutzt wird.

Wir empfehlen daher, dass der Betreiber Ratschläge an kompetenter Stelle oder beim Werkstattchef einholt, wenn er in Bezug auf irgendeinen Aspekt der Benutzung dieser Maschinen unsicher ist.

Es ist wichtig, dass routinemäßige Sicherheitsüberprüfungen (jedes Mal) durchgeführt werden, bevor der Betreiber die Maschine benutzt.

WARNUNG: Diese Sicherheitsüberprüfungen vor dem Gebrauch sollten durchgeführt werden, während die Maschine von der Hauptstromversorgung getrennt ist.
- Überprüfen Sie, ob alle Schutzeinrichtungen richtig funktionieren und ob alle Einstellungshebel und -schrauben sicher festgestellt beziehungsweise festgedreht sind.
- Überprüfen Sie, ob das Sägeblatt gesichert und korrekt montiert ist. Überprüfen Sie außerdem, ob das Sägeblatt für das zu schneidende Material geeignet ist.
- Überprüfen Sie das Stromkabel auf Unversehrtheit.
- Wenn immer es möglich ist, klemmen Sie das Werkstück an eine feste Stützstruktur wie eine Werkbank, einen Sägebock oder etwas Ähnliches.
- Der Betreiber sollte sich immer der Position und Führung des Stromkabels bewusst sein.

(15) PSA

- Der Betreiber sollte die relevante PSA (persönliche Schutzausrüstung) tragen, die für die anstehende Aufgabe notwendig ist. Dies schließt möglicherweise Schutzbrillen, Vollmasken, Staubmasken, Sicherheitsschuhe etc. mit ein.

Hinweis: Alle Maschinen der CCS-Serie sind mit einem Gebläse zur Entfernung von Schmutz entlang der Schnittlinie ausgestattet. Dieses bläst Luft mittels eines motorenbetriebenen Ventilators zum Bereich an der Vorderseite des Sägeblatts, sodass die Schnittlinie relativ schmutzfrei bleibt. Diese Eigenschaft hilft dem Betreiber, dem Fortschreiten des Sägeblatts zu folgen, sodass aufgezeichnete Linien stets sichtbar sind.

WARNUNG: Jeglicher entstehender Staub ist potenziell gesundheitsschädlich.
Einige Materialien sind besonders schädlich, und der Betreiber sollte stets eine Staubmaske tragen, die für das bearbeitete Material geeignet ist.
Der Betreiber sollte sofort professionelle Hilfe und Beratung ersuchen, wenn er auch nur im Entferntesten unsicher in Bezug auf die potentielle Giftigkeit des zu schneidenden Materials ist.

WARNUNG: Diese Maschinen dürfen niemals benutzt werden, um Asbest oder jegliche Materialien, die Asbest enthalten oder enthalten könnten, zu schneiden.

Informieren Sie die zuständigen Behörden und erfragen Sie weitere Handlungsanweisungen, wenn Sie eine Kontaminierung mit Asbest vermuten.

(16) AN-/AUS-AUSLÖSESCHALTER

Hinweis: Alle Maschinen, die für den europäischen und australischen Markt bestimmt sind, sind mit einem Sicherheitsstartschalter ausgestattet, um die Sicherheit des Bedieners zu erhöhen. **(Abb.15)**

Starten des Motors:
- Betätigen Sie mit Ihrem Daumen den seitlich am Griff gelegenen Sicherheitssperrknopf.
- Drücken Sie den Auslöseschalter herunter.

Stoppen des Motors:
- Lassen Sie den Auslöseschalter los.

WARNUNG: Der Motor sollte niemals gestartet werden, wenn sich das Sägeblatt in direktem Kontakt mit irgendeiner Oberfläche des Werkstücks befindet.

Hinweis: Maschinen, die für den nordamerikanischen Markt bestimmt sind, sind mit einem AN-/AUS-Auslöseschalter, ohne integrierten „Sicherheitsstart" Trigger-Schalter, ausgestattet.

WARNUNG: Wenn die Säge 'live' ist (LED-Licht „ON"), achten Sie beim Aufnehmen der Maschine von einer Werkbank oder Ähnlichem darauf, dass der Motor nicht versehentlich anläuft. Das versehentliche Drücken des AN/AUS-Auslöseschalters (im vorderen Griff) beim Aufnehmen der Maschine, wird den Motor starten.

FÜHRUNGSSCHIENEN

Maschinen der Evolution CCSX-Serie wurden so konstruiert und ausgerüstet, damit sie mit Führungsschienen verwendet werden können (siehe Spezifikation Seite für zutreffende Modelle).
Hinweis: Jede Kreissäge, die mit einer Führungsschiene verwendet werden kann, hat eine Furche entlang der Unterfläche der Grundplatte **(Abb. 16)**
Alle so ausgestatteten Evolution Geräte können an die meisten derzeit erhältlichen Führungsschienen angebracht und mit diesen verwendet werden.

Hinweis: Lesen Sie die den Führungsschienen beiliegenden Anweisungen. In der Regel informiert die mitgelieferte Anweisung nicht nur über die Montage der Schienen, sondern auch über die Sicherheitsvorkehrungen, die beim Einsatz derselben getroffen werden sollten.

Führungsschienen können eingesetzt werden wo:

- Die Verwendung einer Kapp- oder Kreissäge Probleme für Gesundheitsschutz und Sicherheit oder andere Arbeitspraktiken präsentiert. Zum Beispiel könnte der Einsatz von Führungsschienen auf einer Baustelle, wo präzise Steuerung vielleicht nötig wäre (bei Arbeiten auf einem Dach oder Baugerüst, usw.), dem Betreiber weitere (und sichere) Arbeitsmöglichkeiten bieten.
- Genaue Schnitte über oder entlang großer Werkstücke verlangt werden. Zum Beispiel könnte der Einsatz einer Führungsschiene bei Rahmen, Türen, langen Brettern oder Wandverkleidung die Notwendigkeit des freihändigen Arbeitens mit einer Kreissäge beseitigen.

Hinweis: Die mit Führungsschienen kompatiblen Maschinen von Evolution verfügen über zwei (2) Nocken, die in die Grundplattenfurche ragen (einer an jedem Ende).
„Drehknöpfe" **(Abb. 17)** ermöglichen dem Betreiber die Nocken zu drehen.

Durch das Einstellen dieser Nocken wird die effektive Breite der Furche in der Grundplatte geringfügig verringert.
Das könnte nötig sein, um geringe Schwankungen der Schienenbreite, die während dem Strangpressen auftreten könnten, anzupassen.
Die Breite der Schienenspuren verschiedener Schienenhersteller könnten ebenfalls leicht variieren.

Hinweis: Der Betreiber sollte diese Nocken so einstellen, dass, wenn die Maschine richtig auf der Schiene platziert ist, sie reibungslos vorwärts oder rückwärts bewegt werden kann, ohne dass eine seitliche Bewegung (Wackeln) bemerkbar ist.

EVOLUTION FÜHRUNGSSCHIENEN

Einige Evolution Maschinen (abhängig vom Modell und Bestimmungsmarkt) werden mit einer Führungsschiene geliefert.

Hinweis: Der Kunde kann die Evolution Führungsschienen als Zubehör erwerben. Für weitere Informationen, wenden Sie sich an Ihren Anbieter oder Evolution Power Tools.

DIE SCHIENEN

Das Evolution Schienensystem besteht aus zwei (2) oder drei (3) Präzisions-Strangpressabschnitten aus Aluminium.
(Abb. 18) Diese müssen mit den mitgelieferten Verbindungsstangen verbunden werden. **(Abb. 19)**

So verbinden Sie die Teile (Abb. 19):

- Schieben Sie die Stangen in die T-förmigen Schlitze an der Unterseite der Strangpressteile.
- Stellen Sie sicher, dass jeweils (in etwa) die gleiche Länge des Rohres in die zu verbindenden Teile eingeführt wird.
- Ziehen Sie die Gewindestifte an, um die Teile zusammenzuschrauben.

Hinweis: Es ist wichtig, einen kleinen Abstand von etwa 1 oder 2 mm zwischen den verbundenen Teilen zu lassen.

Dadurch wird sichergestellt, dass, wenn eine Kreissäge aufgesetzt und mit einer Evolution Cross Cutting Schiene verwendet wird, diese reibungslos die gesamte Länge der Schiene entlang gleitet.

INBETRIEBNAHME DER SÄGE MIT FÜHRUNGSSCHIENE

Hinweis: Die folgenden Richtlinien beziehen sich auf Evolution Kreissägen und die Evolution Führungsschienen. Lesen Sie die Anweisungen der entsprechenden Kreissägen- oder Führungsschienenhersteller, falls Sie keine Evolution Kreissäge oder Führungsschiene benutzen.

Vor dem ersten Einsatz der Evolution-Führungsschiene, muss die Splitterschutzlippe **(Abb. 21)** der Säge und dem Sägeblatt angeglichen werden.

Die Säge der Führungsschiene angleichen:

- Bauen Sie die Führungsschiene vollständig zusammen.
- Lesen Sie den Abschnitt mit dem Titel 'Schienenpositionierung und -fixierung'. Klemmen Sie die Schiene an einem geeigneten alten Stück Material fest.
- Stellen Sie die Schnitttiefe des Sägeblatts entsprechend dem gewählten Arbeitsmaterial ein.
- Achten Sie darauf, dass sich keine Hindernisse unter dem Sägeblatt befinden.
- Lesen Sie den Abschnitt mit dem Titel 'Schienenlage und Fixierung'. Setzen Sie die Kreissäge richtig auf die Schiene.
- Starten Sie den Motor und lassen Sie ihn die volle Geschwindigkeit erreichen.
- Führen Sie die Kreissäge gleichmäßig und langsam entlang der gesamten Länge der Schiene, bis das Sägeblatt die ganze Länge der Splitterschutzlippe durchsägt hat.

Hinweis: Dieses Verfahren passt eine bestimmte Säge einer bestimmten Führungsschiene an.

Sollte eine andere Säge auf dieser vorbereiteten Führungsschiene benutzt werden, könnte es sein, dass die Splitterschutzlippe weniger Schutz bietet als bei der speziellen Konfiguration von Säge und Schiene.
Hinweis: Die Splitterschutzlippe ist ein Verschleißteil. Mit der Zeit nutzt sie sich ab und verschleißt und muss deshalb ersetzt werden. Sie müsste eventuell auch ersetzt werden, sollte eine Kreissäge oder ein Sägeblatt (mit anderer Schnittbreite) anders als die ursprüngliche, spezielle Konfiguration benutzt werden.

AUSTAUSCHBARE SPLITTERSCHUTZLIPPE

Da die austauschbare Splitterschutzlippe ein Verschleißteil ist, sollte diese regelmäßig auf Beschädigungen und Abnutzung überprüft werden. Ersetzen Sie die Splitterschutzlippe, falls Beschädigungen oder eine erhebliche Abnutzung erkennbar sind.

Splitterschutzlippen sind als Ersatzteile erhältlich. Wenden Sie sich an Ihren Lieferanten oder kontaktieren Sie Evolution über die entsprechende Helpline. Die gelieferte selbstklebende austauschbare Splitterschutzlippe ist ein direkter Ersatz für das montierte Original. Ziehen Sie einfach die alte Splitterschutzlippe von der Schiene ab, und ersetzen Sie diese mit der neuen Splitterschutzlippe.

Hinweis: Wenn eine neue Splitterschutzlippe angebracht wird, muss der Anpassungsvorgang für Säge und Führungsschiene wiederholt werden.

EVOLUTION FÜHRUNGSSCHIENEN-KLEMMEN

Die Evolution Geschwindigkeit Klemmen **(Abb. 22)** wurde speziell für die Evolution-Führungsschiene entworfen.

Hinweis: Extra Klemmen können Sie bei Evolution Power Tools oder Ihrem örtlichen Anbieter erwerben.

Evolution Klemmen können passend in die T-förmigen Schlitze an der Unterseite der Strangpressteile eingeschoben werden. **(Abb. 23)**

Das macht es dem Anwender möglich, die Klemmen an der Arbeitsplatte so anzubringen (je eine an beiden Enden der Schiene), dass ein Maximum an Stabilität und Sicherheit für die Führungsschiene gewährleistet ist.

SCHIENENLAGE UND FIXIERUNG

Hinweis: Die folgenden Richtlinien gelten als Ratgeber. Evolution hat keinen Einfluss auf das

Arbeitsumfeld oder die Arbeitsbedingungen, in denen die Geräte benutzt werden.
WARNUNG: Sollten diese Geräte auf einer Baustelle benutzt werden, sollte der Betreiber sich Informationen über Baustellen-spezifische Sicherheitsvorschriften und Bestimmungen von dem verantwortlichen Arbeitsschutzbeauftragten einholen.

- Markieren Sie das Werkstück genau und markieren Sie insbesondere die 'Schnittlinie' welcher das Sägeblatt folgen muss.
- Bauen Sie so viele Führungsschienenteile zusammen wie nötig sind, um über das Werkstück, inklusive eines Überhangs, zu reichen.
- Mit Evolution Geschwindigkeits-Klemmen (bevorzugt) oder geeigneten 'G'-Klammern, platzieren Sie die Schiene auf dem Werkstück und sichern Sie diese durch das Anziehen der Klemmen.
- Stellen Sie sicher, dass der Rand der Splitterschutzlippe genau an der markierten Schnittlinie liegt.

WARNUNG: Die Führungsschiene muss über die Anfangskante hinausragen. **(Abb. 24)** Beim Platzieren der Kreissäge auf die Führungsschiene muss der untere Sägeblattschutz manuell zurückgezogen und nach oben unter den oberen Sägeblattschutz geschoben werden.

WARNUNG: In dieser Stellung liegt das Sägeblatt frei. **Drücken Sie NICHT** den Trigger-Schalter, ehe nicht die folgenden Sicherheitskontrollen durchgeführt wurden.

AUSFÜHRUNG EINES SÄGESCHNITTES

Die Ausführung eines Sägeschnittes mithilfe einer Führungsschiene, ähnelt dem normalen Sägen mit einer Kreissäge sehr. Alle für die Benutzung von Kreissägen geltenden Sicherheitsvorschriften und Sicherheitsprotokolle gelten auch für die Benutzung einer solchen Säge mit einer Führungsschiene.

Die folgenden Richtlinien, wenn auch nicht umfassend, geben Ihnen allgemeine Hinweise:

- Zur Sicherheit kontrollieren Sie, dass die Führungsschiene sicher auf dem Werkstück befestigt ist und dass auch das Werkstück fest ist und während des Sägens nicht verrutschen kann.
- Stellen Sie sicher, dass es keine Hindernisse unter dem Werkstück gibt, die den Sägevorgang behindern oder durch das Sägeblatt beschädigt werden könnten.
- Achten Sie darauf, dass das Netzkabel so liegt, dass es nicht zur Stolperfalle wird oder andere Gefahren darstellt. Achten Sie besonders darauf, dass das Netzkabel nicht mit dem kreisenden Sägeblatt in Kontakt kommt.
- Der Betreiber sollte sicherstellen, dass er während des Sägevorgangs entlang der Schiene, stets einen sicheren Stand, ein gutes Gleichgewicht und vollständige Kontrolle über die Säge hat. Äußerste Vorsicht ist geboten, wenn das Sägeblatt das Werkstück wieder verlässt.

WARNUNG: Besonders wenn Sie in der Höhe arbeiten (andere Umstände müssen auch beachtet werden), sollten Sie darauf achten, dass abgesägtes Material nicht herunterfallen und jemanden verletzen kann. Der Betreiber sollte Möglichkeiten in Erwägung ziehen, herunterfallendes Material aufzufangen. Wenden Sie sich an die für die Sicherheit vor Ort zuständige Person, um spezifische Anweisungen zu erhalten.
Hinweis: Der Betreiber sollte in Erwägung ziehen, einen Übungslauf durchzuführen, bei dem die Säge vom Stromnetz getrennt ist, um zu bestätigen, dass der Sägevorgang vollständig sicher sein wird.

Wenn der Sägevorgang beendet ist, sollte der Betreiber den AN/AUS-Auslöseschalter loslassen und warten, bis der Motor stoppt und das Sägeblatt stillsteht.
Beim Abnehmen der Säge von der Führungsschiene und dem Werkstücke, fällt der untere Sägeblattschutz automatisch nach unten und bedeckt das Sägeblatt vollständig.

STAUB / SCHMUTZ-SAMMLUNG

Ein Adapterstutzen **(Abb. 25)** kann an alle CCS-Geräte angeschlossen werden. Die Montage eines Adapterstutzens ermöglicht den Anschluss des Gerätes an eine Staub/Schmutz Abzugsanlage.

Hinweis: Das genaue Design des beiliegenden Adapterstutzens könnte, abhängig vom Modell und Bestimmungsmarkt, variieren.
Der mitgelieferte Adapterstutzen passt auf viele derzeit erhältliche Staub/Schmutz

Abzugsanlagen. Der Adapterstutzen sollte an der Abfallauswurfsöffnung montiert werden. **(Abb. 26)**

Hinweis: Eine Werkstatt-Staubabzugsvorrichtung kann bei Gebrauch an den Adapterstutzen angeschlossen werden. Befolgen Sie im Falle des Gebrauchs einer solchen Maschine die Anweisungen des Herstellers und vergewissern Sie sich, dass diese das Abfallmaterial aufnehmen kann.

LED-LICHT

Einige dieser Maschinen (je nach Modell und Bestimmungsmarkt) sind mit einem automatischen LED-Licht ausgestattet.

Hinweis: Falls Sie sich nicht sicher sind, welche Funktionen Ihr Gerät besitzt, lesen Sie die Spezifikationen-Seite in dieser Anleitung.

Das LED-Licht befindet sich links vom Sägeblatt. **(Abb. 27)** Der Strahl des LED-Lichts beleuchtet die linke Seite des Sägeblatts und dabei auch alle Markierungen auf dem Werkstück. Dies sollte es dem Betreiber ermöglichen, den Weg des Sägeblatts vorzeitig zu erkennen und dadurch die Effizienz, Präzision und Sicherheit zu verbessern.

Hinweis: Das LED-Licht funktioniert automatisch. Sobald das Gerät am Stromnetz angeschlossen wird, geht das LED-Licht an. Dieses klar sichtbare Signal zeigt dem Betreiber, dass das Gerät erfolgreich am Stromnetz angeschlossen wurde und dadurch eingeschaltet ('live') und bereit ist mit dem Sägevorgang zu beginnen.

Hinweis: Es befinden sich keine durch den Anwender zu wartenden Teil im Inneren des LED-Lichts, und die Strahlrichtung ist werkseitig eingestellt. Die Linsenschutzkappe sollte frei von Staub etc. bleiben (siehe Wartung), um die maximale Helligkeit des projizierten Lichtstrahls zu erhalten.

WARNUNG: Säubern Sie die Linsenkappe nur, wenn das Gerät vom Stromnetz getrennt ist und das Sägeblatt vollkommen still steht.

EINGEBAUTE SÄGEHILFEN

Alle Evolution Kreissägen sind mit verschiedenen Sägehilfen und Sägeführungen ausgestattet, die es dem Betreiber ermöglichen, schnell, akkurat und sicher zu sägen.
Hinweis: Nicht alle Geräte besitzen alle der nachfolgenden Funktionen.

0˚ and 45˚ Winkelskala (Abb. 28)
Am vorderen Ende der Grundplatte befinden sich zwei (2) kleine Kerben, welche an manchen Geräten durch Winkelnummern erkennbar sind. Diese Kerben zeigen die Position des Sägeblatts an, wenn es das Werkstück verlässt wenn der Neigungswinkel der Abschrägung auf 0˚ eingestellt ist (Sägeblatt vertikal) oder in einem Winkel von 45°.

Vordere Sägeblattführung (Abb. 29)
Hinweis: Die mit Führungsschienen kompatiblen Maschinen von Evolution verfügen am Rand der rechten Seite der Grundplatte über eine Kerbe. Diese Kerbe zeigt die Position der vorderen Kante des Sägeblatts an, wenn das Sägeblatt auf maximale Schnitttiefe eingestellt ist.
Diese Funktion kann bei der Platzierung und Positionierung der Säge auf einer Führungsschiene eingesetzt werden.

WARNUNG: Es ist wichtig, dass die untere Schutzhaube oder das Sägeblatt die Oberfläche des Werkstücks während der anfänglichen Positionierung der Säge auf der Führungsschiene nicht berühren.

Lineal (Abb. 30)
Bei einigen Evolution Kreissägen sind Lineale vorhanden. Sie befinden sich entlang der vorderen und/oder der seitlichen Kanten der Grundplatte. Diese Anzeigen können nützlich sein um die ungefähre Position des Sägeblatts im Werkstück anzugeben oder vorherzusagen.

SPEZIALISIERTE EINSTELLUNGEN

Ihr Evolution Gerät hat viele Präzisionsteile und -einstellungen. Viele von ihnen sind werkseitig eingestellt, um gleich bleibende, langfristige Genauigkeit zu gewährleisten.

Wartungs- und Einstellarbeiten an diesen Komponenten und Einstellungen werden wahrscheinlich nie nötig sein. Wenn Sie denken, dass Wartungs- und Einstellarbeiten (nach erheblichen Gebrauch) notwendig sind, empfiehlt Evolution, dass Sie die technische Hotline für weitere Beratung und Anleitung anrufen.

Hinweis: Bestimmte Einstellarbeiten sind nur mit Zugang zu Fachwissen und/oder Spezialgeräten durchführbar.

(17) ALLGEMEINE HINWEISE ZUM SCHNEIDEN

WARNUNG: Der Betreiber muss sich stets der Position und Verlegung des Stromkabels bewusst sein. Das Kabel muss so verlegt sein, dass ein Kontakt des Sägeblatts mit dem Netzkabel ausgeschlossen ist.
Das Kabel darf keine Stolper- oder sonstige Gefahr für den Betreiber oder sich in der Nähe befindende Personen darstellen.

- Üben Sie keine Kraft auf die Maschine aus.
- Lassen Sie die Geschwindigkeit des Sägeblatts die Arbeit verrichten. Die Schnittleistung wird durch übermäßigen Druck nicht verbessert. Hingegen reduziert sich die Lebenszeit des Sägeblatts.
- Wenn Sie die parallele Kantenführung benutzen, stellen Sie sicher, dass diese parallel zum Sägeblatt ist. Das Sägeblatt und/oder der Motor können beschädigt werden, wenn die Maschine mit einer falsch eingestellten parallelen Kantenführung benutzt wird.
- Legen Sie die Vorderkante der Bodenplatte direkt auf das Werkstück. Bevor Sie den Motor starten, stellen Sie sicher, dass das Sägeblatt keinen Kontakt zum Werkstück hat.
- Wenn Sie einen Schnitt vornehmen, achten Sie darauf, das Sägeblatt vorsichtig in das Material einzuführen, sodass die Sägezähne nicht beschädigt werden.

Hinweis: Zwei (2) Linien zur Schnittführung sind auf der Vorderseite der Bodenplatte der CCSL-Maschine bereits eingezeichnet (nur für 0°- und 45°-Winkel).

- Benutzen Sie beide Hände, um die Säge durch das Werkstück nach vorne zu bewegen.
- Üben Sie leichten, konstanten Druck aus, um die Säge durch das Werkstück nach vorne zu bewegen.

Hinweis: Alle Maschinen der CCS-Serie besitzen einen automatischen unteren Sägeblattschutz, der eine speziell geformte Vorderkante hat. Diese Eigenschaft stellt sicher, dass sich der Schutz sanft und problemlos zurückzieht, während das Sägeblatt in das Werkstück eindringt. Während das Sägeblatt aus dem Werkstück austritt, kehrt der untere Schutz automatisch in seine normale Position zurück und deckt das Sägeblatt vollständig ab.

Hinweis: Bei bestimmten Gegebenheiten – z. B. bei Aufsetzschnitten in eine Wand, einen Fußboden, etc. – kann es von Vorteil sein, den unteren Schutz manuell zurückzuziehen.

Dazu steht ein mit dem Daumen bedienbarer Hebel am unteren Sägeblattschutz zur Verfügung. Mit Vorsicht kann ein geübter Betreiber das Sägeblatt manuell zurückziehen – entweder teilweise oder vollständig –, wodurch Aufsetzschnitte vorgenommen werden können.

WARNUNG: Wenn das Sägeblatt manuell zurückgezogen wird, muss mit großer Vorsicht vorgegangen werden, um sicherzustellen, dass die Hände oder Finger des Betreibers keinen Teil des Sägeblatts berühren.

Wenn ein Schnitt beendet wurde:

- Lassen Sie den AN-/AUS-Auslöseschalter los.
- Warten Sie, bis das Sägeblatt vollständig zum Stillstand gekommen ist.
- Entfernen Sie die Maschine vom Werkstück, wodurch der untere Schutz in seine normale Position zurückkehrt und das Sägeblatt abdeckt.

WARNUNG: Wenn der Motor während eines Schnittversuchs anhält oder sich verzögert, lassen Sie den AN-/AUS-Auslöseschalter sofort los. Trennen der Maschine von der Spannungsversorgung und trennen Sie die Maschine von dem Werkstück. Untersuchen Sie die Ursache des Problems und beheben Sie diese, wenn möglich.

Versuchen Sie den Motor nur dann erneut zu starten, wenn Sie sicher sind, dass es gefahrlos möglich ist.

AUSWURFÖFFNUNG FÜR SCHNITTMATERIAL

WARNUNG: Verwenden Sie den Staubbeutel und den Adapter für den Entstaubungsanschluss nicht beim Schneiden von Metall sowie von Holz mit Nägeln.

(18) WARTUNG & EINSTELLUNGEN

Die Position von 0° (Sägeblatt vertikal) kann angepasst werden.

WARNUNG: Die Maschine muss vom Stromnetz getrennt sein, wenn dieses Verfahren durchgeführt wird.

Überprüfung der 0⁰ -Position:

- Stellen Sie das Sägeblatt mit Hilfe des Kippmechanismus gegen den Anschlag auf die 0°-Position ein.
- Überprüfen Sie die Ausrichtung des Sägeblatts gegenüber der Bodenplatte mit Hilfe eines Präzisions-Anschlagswinkels (nicht im Lieferumfang enthalten). Achten Sie darauf, nicht mit den TCT-Spitzen der Zähne in Kontakt zu kommen. Das Sägeblatt sollte einen exakten 90°-Winkel mit der Bodenplatte bilden.

Hinweis: Der untere Sägeblattschutz sollte (manuell) nach oben in den oberen Blattschutz gedreht werden. Dies hilft bei der genauen Positionierung des Anschlagswinkels und der Durchführung der Überprüfung.
Falls eine Anpassung erforderlich ist:

R165CCSL & 185CCS

Drehen Sie die Einstellschraube **(Abb. 31)** mit einem 4mm-Sechskantschlüssel (nicht im Lieferumfang enthalten) im Uhrzeigersinn oder gegen den Uhrzeigersinn, bis sich das Sägeblatt in einem exakten 90°-Winkel zur Bodenplatte befindet.

R185CCSX & 185CCSX+

Drehen Sie die Einstellschraubes **(Abb. 32)** mit einem 3mm-Sechskantschlüssel (nicht im Lieferumfang enthalten) im Uhrzeigersinn oder gegen den Uhrzeigersinn, bis sich das Sägeblatt in einem exakten 90°-Winkel zur Bodenplatte befindet.

Überprüfung der 45°-Position (R185CCSX & 185CCSX+):

- Stellen Sie das Sägeblatt mit Hilfe des Kippmechanismus gegen den Anschlag auf die 45°-Position ein.
- Überprüfen Sie die Ausrichtung des Sägeblatts gegenüber der Bodenplatte mit Hilfe eines Präzisions-Anschlagswinkels (nicht im Lieferumfang enthalten). Achten Sie darauf, nicht mit den TCT-Spitzen der Zähne in Kontakt zu kommen. Das Sägeblatt sollte einen exakten 45°-Winkel mit der Bodenplatte bilden.

Drehen Sie die Einstellschrauben **(Abb. 33)** mit einem 3mm-Sechskantschlüssel (nicht im Lieferumfang enthalten) im Uhrzeigersinn oder gegen den Uhrzeigersinn, bis sich das Sägeblatt in einem exakten 45°-Winkel zur Bodenplatte befindet.

(19) ÜBERPRÜFEN UND ERSETZEN DER KOHLEBÜRSTEN

WARNUNG: Trennen Sie die Maschine von der Stromquelle, bevor Sie die Kohlebürsten überprüfen oder ersetzen.
Hinweis: Ersetzen Sie beide Kohlebürsten, wenn eine von beiden weniger als 6 mm Länge an vorhandener Kohle aufweist, oder wenn Feder oder Verkabelung beschädigt oder verbrannt sind.

Entfernen der Bürsten:

- Entfernen Sie die Plastikkappen an der Rückseite des Motorgehäuses. **(Abb. 34)** Gehen Sie vorsichtig vor; die Kappen sind federbelastet.
- Entnehmen Sie die Bürsten samt der Federn.
- Müssen die Bürsten ausgewechselt werden, ersetzen Sie die Bürsten und bringen Sie die Kappen wieder an.

Hinweis: Gebrauchte, jedoch noch brauchbare Bürsten können wieder eingesetzt werden, solange sie wieder in derselben Position und Ausrichtung angebracht werden, in der sie auch entnommen wurden.

- Lassen Sie den Motor der Maschine ca. 5 Minuten ohne Belastung laufen. Dadurch werden die neuen Bürsten bei der „Einarbeitung“ unterstützt und es wird sichergestellt, dass der Motor effizient läuft.
- Es können einige Funken sichtbar sein, bis sich die Bürsten ganz eingepasst haben.

(20) ALLGEMEINE WARTUNG & REINIGUNG

Hinweis: Alle Instandhaltungsarbeiten dürfen nur an ausgeschalteter und vom Stromnetz getrennter Maschine ausgeführt werden.

- Stellen Sie regelmäßig sicher, dass alle Sicherheitsvorkehrungen und Schutzvorrichtungen ordnungsgemäß funktionieren. Verwenden Sie die Maschine nur, wenn alle Sicherheits-/Schutzvorkehrungen ordnungsgemäß funktionieren.
- Alle Motorenlager in diesen Maschinen sind lebensdauergeschmiert. Zusätzliche Schmierung ist nicht notwendig.

Verwenden Sie einen sauberen, angefeuchteten Lappen, um die Plastikteile der Maschine zu reinigen. Verwenden Sie keine Lösungsmittel o. ä., die den Plastikteilen schaden könnten.
Entfernen Sie Staub und andere Verunreinigungen von der Objektivabdeckung des Lasermoduls.

WARNUNG: Versuchen Sie nicht, durch Einführen spitzer Objekte durch Öffnungen im Gehäuse etc. der Maschine diese zu reinigen. Die Lüftungsschlitze der Maschine dürfen nur mit Druckluft gereinigt werden.
Hinweis: Der Betreiber sollte alle notwendigen PSA verwenden, wenn komprimierte trockene Luft als Reinigungsmedium eingesetzt wird.

(21) UMWELTSCHUTZ

Elektroschrott nicht mit dem Haushaltsmüll entsorgen. Nach Möglichkeit recyceln. Für Informationen hinsichtlich Recycling wenden Sie sich bitte an Ihre Behörde vor Ort oder Ihren Händler.

EG-KONFORMITÄTSERKLÄRUNG

Der Hersteller dieses von dieser Konformitätserklärung gedeckten Produktes ist:
UK: Evolution Power Tools Ltd, Venture One, Longacre Close, Holbrook Industrial Estate, Sheffield, S20 3FR.
FR: Evolution Power Tools SAS, 61 Avenue Lafontaine, 33560, Carbon-Blanc, Bordeaux, France.

Hiermit erklärt der Hersteller, dass die Maschine wie in dieser Erklärung dargestellt allen relevanten Auflagen der Maschinenrichtlinie und anderer betreffender weiter unten ausgeführten Richtlinien entspricht.
Der Hersteller erklärt außerdem, dass die Maschine wie in dieser Erklärung dargestellt, wann immer anwendbar, den relevanten Sicherheits- und Gesundheitsschutzanforderungen entspricht.

Die in dieser Erklärung berücksichtigten Richtlinien lauten wie folgt:

2006/42/EG.	Maschinenrichtlinie.
2014/30/EU.	Richtlinie zur elektromagnetischen Verträglichkeit.
2011/65/EU. & 2015/863/EU.	Richtlinie zur Beschränkung der Verwendung bestimmter gefährlicher Stoffe in Elektro- und Elektronikgeräten (RoHS).
2012/19/EU.	Richtlinie über Elektro- und Elektronik-Altgeräte (so genannten WEEE-Richtlinie).

Und erfüllt die zutreffenden Vorgaben der folgenden Dokumente:

EN 62841-1: 2015 • EN 62841-2-5: 2014 • EN 55014-1: 2017 • EN 55014-2: 2015
EN 61000-3-2: 2014 • EN 61000-3-3: 2013 (110V models) • EN 61000-3-11: 2000 (220-240V models) • IEC 62321-1.0: 2008

Produktdetails

Beschreibung:	**R165CCSL** 165 mm (6-1/2") Kreissäge
Modell-Nr.:	026-0001 / 026-0002 / 026-0003
Beschreibung:	**R185CCS** 185 mm (7-1/4") Kreissäge
Modell-Nr.:	027-0001C / 027-0002C / 027-0003C
Beschreibung:	**R185CCSX** 185 mm (7-1/4") Kreissäge
Modell-Nr.:	027-0001 / 027-0002 / 027-0003
Beschreibung:	**R185CCSX+** 185 mm (7-1/4") Kreissäge
Modell-Nr.:	027-0001A / 027-0002A / 027-0003A
Markenname:	EVOLUTION POWER TOOLS LIMITED
Spannung:	110 V / 220-240 V ~ 50Hz
Energiezufuhr:	R165CCSL - 1200 W R185CCS, R185CCSX & R185CCSX+ - 1600 W

Die notwendigen technischen Unterlagen, um zu belegen, dass dieses Produkt den Anforderungen der Richtlinie entspricht, wurden von der zuständigen Vollzugsbehörde eingefordert und können dort zur Inspektion eingesehen werden. Diese Unterlagen belegen, dass unser technisches Verzeichnis die oben aufgeführten Dokumente enthält und dass diese den korrekten Normen für dieses Produkt, wie oben aufgeführt, entsprechen.

Name und Adresse der für das technische Verzeichnis verantwortlichen Person.

Unterschrift:

Datum:

Druck: Barry Bloomer
Supply Chain & Procurement Director
01.06.2018

UK: Evolution Power Tools Ltd, Venture One, Longacre Close, Holbrook Industrial Estate, Sheffield, S20 3FR.
FR: Evolution Power Tools SAS, 61 Avenue Lafontaine, 33560, Carbon-Blanc, Bordeaux, France.

evolutionpowertools.com

AUS
Total Tools (Importing) Pty Ltd
20 Thackray Road
Port Melbourne
Vic 3207

T: 03 9261 1900

FR
Evolution Power Tools SAS
61 Avenue Lafontaine
33560, Carbon-Blanc
Bordeaux

T: +33 (0)5 57 30 61 89

UK
Evolution Power Tools Ltd
Venture One, Longacre Close
Holbrook Industrial Estate
Sheffield, S20 3FR

T: +44 (0)114 251 1022

USA
Evolution Power Tools LLC
8363 Research Drive
Davenport, IA
52806

T: +1-833-MULTI-SAW (Toll Free)

DE +44 (0)114 251 1022
ES +34 91 114 73 85
NL +44 (0)114 251 1022
PL +48 33 821 0922
PT +34 91 114 73 85
RO +44 (0) 114 2050458
RU +7 499 350 67 69
TR +90 (0) 312 9001810

EPT QR CODE

V4 - BK7